Муниципальное автономное учреждение
дополнительного образования
«Спортивная школа олимпийского резерва по регби «Буревестник»

# ПАСПОРТ ДОСТУПНОСТИ

## ОБЪЕКТА СОЦИАЛЬНОЙ ИНФРАСТРУКТУРЫ (ОСИ)

## № 1/2023

**Муниципальное автономное учреждение дополнительного образования «Спортивная школа олимпийского резерва по регби «Буревестник»**

**Кемеровская область-Кузбасс, г. Новокузнецк, ул. Уютная, д. 30**

**Дата изготовления отчета: 15 декабря 2023 г.**

**Исполнитель: КГО ООО ВОИ**
**Заказчик: МАУ ДО «СШОР по Регби "Буревестник"**

**2023 г.**

**Содержание**

Введение ..... 3
Папорт доступности ОСИ № 1/2023 ..... 5
Акета к Паспорту доступности ОСИ № 1/2023 ..... 9
Акт обследования к Паспорту доступности ОСИ № 1/2023.. ..... 12
Приложение № 1 к Паспорту доступности ОСИ № 1/2023 Результаты обследования: *Территории, прилегающей к зданию (участка)* ..... 24
Приложение № 2 к Паспорту доступности ОСИ № 1/2023 Результаты обследования: *Входа (входов) в здание* ..... 32
Приложение № 3 к Паспорту доступности ОСИ № 1/2023 Результаты обследования: *Пути (путей) движения внутри здания (в т.ч. путей эвакуации)* ..... 44
Приложение № 4 к Паспорту доступности ОСИ № 1/2023 Результаты обследования: *Зоны целевого назначения здания (целевого посещения объекта)* ..... 69
Приложение № 5 к Паспорту доступности ОСИ № 1/2023 Результаты обследования: *Санитарно-гигиенических помещений* ..... 85
Приложение № 6 к Паспорту доступности ОСИ № 1/2023 Результаты обследования: *Системы информации на объекте* ..... 100
План адаптации объекта ОСИ для МГН на 2024 - 2028 гг ..... 106
План мероприятий на период 2024 – 2028 гг. ..... 109
Заключение. ..... 126
Приложение № 1 *Схемы пути от ближайших остановок наземного общественного транспорта до объекта* ..... 128
Приложение № 2 *Поэтажные планы* ..... 130
Приложение № 3 *Фотофиксация основных зон и элементов* ..... 132

## Введение

Основание и исходные данные для проведения обследования объекта *Муниципального автономного учреждения дополнительного образования «Спортивная школа олимпийского резерва по регби «Буревестник»* по адресу Кемеровская область-Кузбасс, г. Новокузнецк, ул. Уютная, д. 30 - ***договор оказания услуг № 2310/2023 от 23 октября 2023 г.***
Дата проведения: ***23.10.2023 г.***
Время проведения: ***11:20 – 17:45***

***Общие сведения об объекте:***
1. Наименование (вид) объекта: ***Спортивная школа олимпийского резерва по регби «Буревестник»***
2. Адрес объекта: ***654025, Кемеровская область–Кузбасс, г. Новокузнецк, ул. Уютная, д. 30***
3. Сведения о размещении объекта:
- *отдельно стоящее двух этажное нежилое здание , общая площадь объекта –* ***1474.30 м²;***
- *наличие прилегающего земельного участка:* ***32532 м²***
4. Год постройки здания: ***1994 г,*** *дата последнего капитального ремонта:* ***нет данных***
5. Название организации (полное юридическое наименование – согласно Уставу, краткое наименование): ***Муниципальное автономное учреждение дополнительного образования «Спортивная школа олимпийского резерва по регби «Буревестник»***
6. Юридический адрес организации: ***654025, Кемеровская область–Кузбасс, г. Новокузнецк, ул. Уютная, д. 30***
7. Основание для пользования объектом: ***Оперативное управление***
8. Форма собственности – ***Муниципальная***
9. Территориальная принадлежность – ***Муниципальная***
10. Вышестоящая организация – ***Комитет по физической культуре, спорту и туризму администрации города Новокузнецка.***
*11.* Адрес вышестоящей организации, другие координаты: ***654080, Кемеровская область-Кузбасс, г. Новокузнецк, ул. Кирова 71***

МАУ ДО «СШОР по регби «Буревестник» имеет современную материально-техническую базу, в соответствии с ФССП по виду спорта, для организации тренировочного процесса и проведения спортивно-массовых мероприятий.

Основным видом деятельности является образование в области спорта и отдыха.

Ключевой целью учреждения является достижение воспитанниками результатов в спорте и образовании при соблюдении спортивных и педагогических принципов путем обеспечения многолетней, круглогодичной и поэтапной спортивной подготовки.

Учреждение играет важную роль в формировании здорового образа жизни учащихся, развитии их физических и интеллектуальных способностей, а также нравственных ценностей. Предоставление спортивной подготовки помогает молодым людям развивать свои спортивные навыки и достигать успехов в спорте согласно своим способностям. Таким образом, учреждение способствует не только физическому развитию, но и профессиональному самоопределению своих воспитанников.

***Перечень нормативных документов, на соответствие требования которых проводилось обследование объекта:***

- Федеральный закон от 24.11.95 г. № 181-ФЗ (ред. От 30.10.2017) «О социальной защите инвалидов в Российской Федерации»;
- Приказ Минтруда России от 25.12.2012 г. № 627 «Об утверждении методики, позволяющей объективизировать и систематизировать доступность объектов и услуг в приоритетных сферах жизнедеятельности для инвалидов и других маломобильных групп населения, с возможностью учета региональной специфики»;
- СП 59.13330.2020 «Доступность зданий и сооружений для маломобильных групп населения»;
- СП 136.13330.2012 «Здания и сооружения с учетом доступности для маломобильных групп населения»;
- СП 44.13330.2011 «Административные и бытовые здания» (с изменениями №1, №2, №3);
- СП 113.13330.2023 «Стоянки автомобилей»;
- ГОСТ Р 51671-2020«Средства связи и информации технические общего пользования, доступные для инвалидов. Классификация. Требования доступности и безопасности»;
- ГОСТ Р 51261-2022 «Устройства опорные стационарные реабилитационные. Типы и технические требования»;
- ГОСТ Р52875-2018 «Указатели тактильные наземные для инвалидов по зрению»;
- СП 118.13330.2020 «Общественные здания и сооружения»;
- СП 138.13330.2012 «Общественные здания и сооружения, доступные маломобильным группам населения. Правила проектирования»
- СП 31-102-99 «Требования доступности общественных зданий и сооружений для инвалидов и других маломобильных посетителей»;
- СП 148.13330.2012 «Помещения в учреждениях социального и медицинского обслуживания. Правила проектирования» (с изменениями № 1);
- ГОСТР 52131-2019 «Средства отображения информации знаковые для инвалидов. Технические требования»;
- ГОСТ Р 56177-2014 «Устройство закрывания дверей (доводчики). Технические условия»;
- ГОСТ Р 56832-2020 «Шрифт Брайля. Требования и размеры»;
- ГОСТ Р 58512-2019 «Рельефно-графическое изображение для слепых. Технические характеристики»;
- ГОСТ Р 59812-2021 «Доступность для инвалидов объектов городской инфраструктуры».

**СОГЛАСОВАНО**
Председатель КОО ООО ВОИ

_____ Захарчук А. В.
«15» декабря 2023 г.

**УТВЕРЖДАЮ**
Врио директора
МАУ ДО «СШОР по
Регби "Буревестник"

_____Завьялова Я.Е.
«15» декабря 2023 г.

# ПАСПОРТ ДОСТУПНОСТИ

объекта социальной инфраструктуры
№ 1/2023

## 1. Общие сведения об объекте

1.1. Наименование (вид) объекта: ***Муниципальное автономное учреждение дополнительного образования «Спортивная школа олимпийского резерва по регби «Буревестник».***
1.2. Адрес объекта: ***654025, Россия, Кемеровская область-Кузбасс, г. Новокузнецк, ул. Уютная, д.30.***
1.3. Сведения о размещении объекта:
***- объект расположен на 1-ом и 2-ом этажах 2-х этажного здания, S = 1474.3 м2.***
***- наличие земельного участка: общий земельный участок для всех собственников S = 32 532 м$^2$;***
1.4. Год постройки здания: ***1994 г.***, последнего капитального ремонта: ***нет данных***
1.5. Дата предстоящих плановых ремонтных работ: ***Капитальный ремонт – 2024-2028 г.***
1.6. Название организации (полное юридическое наименование – согласно Уставу, краткое наименование): ***Муниципальное автономное учреждение дополнительного образования «Спортивная школа олимпийского резерва по регби «Буревестник» (МАУ ДО «СШОР по регби «Буревестник»).***
1.7. Юридический адрес организации**:** ***654025, Кемеровская область–Кузбасс, г. Новокузнецк, ул. Уютная, д.30.***
1.8. Основание для пользования объектом: ***Оперативное управление.***
1.9. Форма собственности: ***Муниципальная***
1.10. Территориальная принадлежность: ***Муниципальная***
1.11. Вышестоящая организация – ***Комитет по физической культуре, спорту и туризму администрации города Новокузнецка.***
*1.12.* Адрес вышестоящей организации, другие координаты: ***654080, Кемеровская область-Кузбасс, г. Новокузнецк, ул. Кирова, д. 71***

## 2. Характеристика деятельности организации на объекте (по обслуживанию населения)

2.1. Сфера деятельности: Ф***изическая культура и спорт***
2.2. Виды оказываемых услуг: ***Образование в области спорта и отдыха***
2.3. Форма оказания услуг: ***На объекте***
2.4. Категории обслуживаемого населения по возрасту: ***Все возрастные категории***

2.5. Категории обслуживаемых инвалидов: (инвалиды, передвигающиеся на коляске, инвалиды с нарушениями опорно-двигательного аппарата; нарушениями зрения, нарушениями слуха, нарушениями умственного развития): ***Инвалиды, передвигающиеся на коляске, инвалиды с нарушениями опорно-двигательного аппарата, инвалиды с нарушением слуха, инвалиды с нарушением зрения***
2.6. Плановая мощность: ***Посещений в день - 40 чел.***
2.7. Участие в исполнении ИПР инвалида, ребенка-инвалида: ***нет***

## *3.* Состояние доступности объекта

3.1. Путь следования к объекту пассажирским транспортом*:*
***- от остановки «Толбухина», находящейся на улице Толбухина со стороны движения общественного транспорта в сторону ул. Юбилейной***
***автобусами 3, 4, 5, 13, 87, 345;***
***- от остановки «Толбухина», находящейся на ул. Тузовского со стороны движения общественного транспорта в сторону улицы Толбухина***
***автобусами 3, 4, 5, 13, 87, 345.***
3.2. Путь к объекту от ближайших остановок пассажирского транспорта:
3.2.1. ***расстояние до объекта:***
***- от остановки «Толбухина», находящейся на улице Толбухина со стороны движения общественного транспорта в сторону ул. Юбилейной – 900 м;***
***- от остановки «Толбухина», находящейся на ул. Тузовского со стороны движения общественного транспорта в сторону улицы Толбухина – 1000 м;***
3.2.2. Время движения:
***- от остановки «Толбухина», находящейся на улице Толбухина со стороны движения общественного транспорта в сторону ул. Юбилейной – 9 мин.;***
***- от остановки «Толбухина», находящейся на ул. Тузовского со стороны движения общественного транспорта в сторону улицы Толбухина – 11 мин.;***
3.2.3. наличие выделенного от проезжей части пешеходного пути: ***есть***
3.2.4. Перекресток:
***- на пути следования от остановки «Толбухина», находящейся на улице Толбухина со стороны движения общественного транспорта в сторону ул. Юбилейной – нерегулируемые пешеходный переход;***
***- на пути следования от остановки «Толбухина», находящейся на ул. Тузовского со стороны движения общественного транспорта в сторону улицы Толбухина – нет;***
3.2.5. Информация на пути следования к объекту: ***нет***
3.2.6. Перепады высоты на пути: ***да***

3.3. Организация доступности объекта для инвалидов - **форма обслуживания ДУ**

| №№ п/п | **Категория инвалидов** (вид нарушения) | **Вариант организации доступности объекта** (формы обслуживания)* |
|---|---|---|
| 1. | **Все категории инвалидов и МГН** | ДУ |
| | *в том числе инвалиды:* | |
| 2 | передвигающиеся на креслах-колясках | ВНД |
| 3 | с нарушениями опорно-двигательного аппарата | ДУ |
| 4 | с нарушениями зрения | ВНД |
| 5 | с нарушениями слуха | ДУ |
| 6 | с нарушениями умственного развития | ДУ |

* - указывается один из вариантов: **«А», «Б», «ДУ», «ВНД»**

3.4. Состояние доступности основных структурно-функциональных зон

| №№ п/п | Основные структурно-функциональные зоны | Состояние доступности, в том числе для основных категорий инвалидов** |
|---|---|---|
| 1 | Территория, прилегающая к зданию (участок) | ДЧ-И (О, Г, У), ВНД (К, С) |
| 2 | Вход (входы) в здание | ДЧ-И (О, Г, У), ВНД (К, С) |
| 3 | Путь (пути) движения внутри здания (в т.ч. пути эвакуации) | ДЧ-И (О, Г, У), ВНД (К, С) |
| 4 | Зона целевого назначения здания (целевого посещения объекта) | ДЧ-И (О, У), ВНД (К, С, Г) |
| 5 | Санитарно-гигиенические помещения | ВНД |
| 6 | Система информации и связи (на всех зонах) | ВНД |
| 7 | Пути движения к объекту (от остановки транспорта) | ДЧ-И (О, Г, У), ВНД (К, С) |

** Указывается: **ДПВ** - доступно полностью всем; **ДП-И** (К, О, С, Г, У) – доступно полностью избирательно (указать категории инвалидов); **ДЧ-В** - доступно частично всем; **ДЧ-И** (К, О, С, Г, У) – доступно частично избирательно (указать категории инвалидов); **ДУ** - доступно условно, **ВНД** – временно недоступно

3.5. Итоговое заключение о состоянии доступности ОСИ:

**Объект доступен частично избирательно для инвалидов с нарушением опорно-двигательного аппарата, инвалидов с нарушением умственного развития, инвалидов с нарушением слуха.**

**Объект временно не доступен для инвалидов с нарушением зрения, инвалидов, использующих для передвижения кресла-коляски.**

## 4. Управленческое решение

4.1. Рекомендации по адаптации основных структурных элементов объекта

| № п /п | Основные структурно-функциональные зоны объекта | Рекомендации по адаптации объекта (вид работы) * |
|---|---|---|
| 1 | Территория, прилегающая к зданию (участок) | Текущий ремонт |
| 2 | Вход (входы) в здание | Капитальный ремонт |
| 3 | Путь (пути) движения внутри здания (в т.ч. пути эвакуации) | Капитальный ремонт, Текущий ремонт |
| 4 | Зона целевого назначения здания (целевого посещения объекта) | Текущий ремонт |
| 5 | Санитарно-гигиенические помещения | Капитальный ремонт |
| 6 | Система информации на объекте (на всех зонах) | Индивидуальное решение с ТСР |
| 7 | Пути движения к объекту (от остановки транспорта) | - |
| 8 | **Все зоны и участки** | Текущий ремонт, Капитальный ремонт |

*- указывается один из вариантов (видов работ): не нуждается; ремонт (текущий, капитальный); индивидуальное решение с ТСР; технические решения невозможны – организация альтернативной формы обслуживания

4.2. Период проведения работ

Период проведения работ в рамках исполнения плана *мероприятий для обеспечения доступности предоставляемых услуг объекта Муниципальное автономное учреждение дополнительного образования «Спортивная школа олимпийского резерва по регби «Буревестник», находящейся по адресу: 654025, Россия, Кемеровская область-Кузбасс, г. Новокузнецк, ул. Уютная, д.30* - ***2024-2028 гг.***

4.3. Ожидаемый результат (по состоянию доступности) после выполнения работ по адаптации: **ДЧВ.**

Оценка результата исполнения программы, плана (по состоянию доступности) - **ДЧВ.**

4.4. Для принятия решения требуется, не требуется (нужное подчеркнуть):

4.4.1. согласование на Комиссии: *не требуется*

4.4.2. согласование работ с надзорными органами (в сфере проектирования и строительства, архитектуры, охраны памятников, другое - указать): *не требуется*

4.4.3. техническая экспертиза (разработка проектной документации): *не требуется*

4.4.4. согласование с вышестоящей организацией: *не требуется*

4.4.5. согласование с общественными организациями инвалидов: *требуется согласование с КОО ООО ВОИ*

4.5. Информация может быть размещена (обновлена) на Карте доступности субъекта Российской Федерации, официальном сайте ***МАУ ДО «СШОР по регби «Буревестник»*** - ***Буревестник42.рф***

## 5. Особые отметки

Паспорт сформирован на основании:

1. Анкеты (информации об объекте) от «15» декабря 2023 г.
2. Акт Обследования объекта от «15» декабря 2023 г.

.

**УТВЕРЖДАЮ**
Врио директора
МАУ ДО «СШОР по Регби "Буревестник"

_____Завьялова Я.Е.
«15» декабря 2023 г.

**АНКЕТА**
**объекта социальной инфраструктуры**
**К ПАСПОРТУ ДОСТУПНОСТИ ОСИ № 1/2023**

г. Новокузнецк 15 декабря 2023 г.

## 1. Общие сведения об объекте

1.1. Наименование (вид) объекта: ***Муниципальное автономное учреждение дополнительного образования «Спортивная школа олимпийского резерва по регби «Буревестник».***
1.2. Адрес объекта: ***654025, Россия, Кемеровская область-Кузбасс, г. Новокузнецк, ул. Уютная, д.30.***
1.3. Сведения о размещении объекта:
***- объект расположен на 1-ом и 2-ом этажах 2-х этажного здания, S = 1474.3 м2.***
***- наличие земельного участка: общий земельный участок для всех собственников S = 32 532 м$^2$;***
1.4. Год постройки здания: ***1994 г.***, последнего капитального ремонта: ***нет данных***
1.5. Дата предстоящих плановых ремонтных работ: ***Капитальный ремонт – 2024-2028 г.***
1.6. Название организации (полное юридическое наименование – согласно Уставу, краткое наименование): ***Муниципальное автономное учреждение дополнительного образования «Спортивная школа олимпийского резерва по регби «Буревестник» (МАУ ДО «СШОР по регби «Буревестник»).***
1.7. Юридический адрес организации**:** ***654025, Кемеровская область–Кузбасс, г. Новокузнецк, ул. Уютная, д.30.***
1.8. Основание для пользования объектом: ***Оперативное управление.***
1.9. Форма собственности: ***Муниципальная***
1.10. Территориальная принадлежность: ***Муниципальная***
1.11. Вышестоящая организация – ***Комитет по физической культуре, спорту и туризму администрации города Новокузнецка.***
*1.12.* Адрес вышестоящей организации, другие координаты: ***654080, Кемеровская область-Кузбасс, г. Новокузнецк, ул. Кирова, д. 71***

## 2. Характеристика деятельности организации на объекте (по обслуживанию населения)

2.1. Сфера деятельности: Ф***изическая культура и спорт***
2.2. Виды оказываемых услуг: ***Образование в области спорта и отдыха***
2.3. Форма оказания услуг: ***На объекте***

2.4. Категории обслуживаемого населения по возрасту: ***Все возрастные категории***
2.5. Категории обслуживаемых инвалидов: (инвалиды, передвигающиеся на коляске, инвалиды с нарушениями опорно-двигательного аппарата; нарушениями зрения, нарушениями слуха, нарушениями умственного развития): ***Инвалиды, передвигающиеся на коляске, инвалиды с нарушениями опорно-двигательного аппарата, инвалиды с нарушением слуха, инвалиды с нарушением зрения***
2.6. Плановая мощность: ***Посещений в день - 40 чел.***
2.7. Участие в исполнении ИПР инвалида, ребенка-инвалида: ***нет***

## 3. Состояние доступности объекта

3.1. Путь следования к объекту пассажирским транспортом*:*
***- от остановки «Толбухина», находящейся на улице Толбухина со стороны движения общественного транспорта в сторону ул. Юбилейной***
***автобусами 3, 4, 5, 13, 87, 345;***
***- от остановки «Толбухина», находящейся на ул. Тузовского со стороны движения общественного транспорта в сторону улицы Толбухина***
***автобусами 3, 4, 5, 13, 87, 345.***
3.2. Путь к объекту от ближайших остановок пассажирского транспорта:
3.2.1. ***расстояние до объекта:***
***- от остановки «Толбухина», находящейся на улице Толбухина со стороны движения общественного транспорта в сторону ул. Юбилейной – 900 м;***
***- от остановки «Толбухина», находящейся на ул. Тузовского со стороны движения общественного транспорта в сторону улицы Толбухина – 1000 м;***
3.2.2. Время движения:
***- от остановки «Толбухина», находящейся на улице Толбухина со стороны движения общественного транспорта в сторону ул. Юбилейной – 9 мин.;***
***- от остановки «Толбухина», находящейся на ул. Тузовского со стороны движения общественного транспорта в сторону улицы Толбухина – 11 мин.;***
3.2.3. наличие выделенного от проезжей части пешеходного пути: ***есть***
3.2.4. Перекресток:
***- на пути следования от остановки «Толбухина», находящейся на улице Толбухина со стороны движения общественного транспорта в сторону ул. Юбилейной – нерегулируемые пешеходный переход;***
***- на пути следования от остановки «Толбухина», находящейся на ул. Тузовского со стороны движения общественного транспорта в сторону улицы Толбухина – нет;***
3.2.5. Информация на пути следования к объекту: ***нет***
3.2.6. Перепады высоты на пути: ***да***

3.3. Организация доступности объекта для инвалидов - **форма обслуживания ДУ**

| №№ п/п | **Категория инвалидов** (вид нарушения) | **Вариант организации доступности объекта** (формы обслуживания)* |
|---|---|---|
| 1. | **Все категории инвалидов и МГН** | ДУ |
| | *в том числе инвалиды:* | |
| 2 | передвигающиеся на креслах-колясках | ВНД |
| 3 | с нарушениями опорно-двигательного аппарата | ДУ |
| 4 | с нарушениями зрения | ВНД |
| 5 | с нарушениями слуха | ДУ |
| 6 | с нарушениями умственного развития | ДУ |

* - указывается один из вариантов: **«А», «Б», «ДУ», «ВНД»**

## 4. Управленческое решение (предложения по адаптации основных структурных элементов объекта)

| № п /п | Основные структурно-функциональные зоны объекта | Рекомендации по адаптации объекта (вид работы) * |
|---|---|---|
| 1 | Территория, прилегающая к зданию (участок) | Текущий ремонт |
| 2 | Вход (входы) в здание | Капитальный ремонт |
| 3 | Путь (пути) движения внутри здания (в т.ч. пути эвакуации) | Капитальный ремонт, Текущий ремонт |
| 4 | Зона целевого назначения здания (целевого посещения объекта) | Текущий ремонт |
| 5 | Санитарно-гигиенические помещения | Капитальный ремонт |
| 6 | Система информации на объекте (на всех зонах) | Индивидуальное решение с ТСР |
| 7 | Пути движения к объекту (от остановки транспорта) | - |
| 8 | **Все зоны и участки** | Текущий ремонт, Капитальный ремонт |

*- указывается один из вариантов (видов работ): не нуждается; ремонт (текущий, капитальный); индивидуальное решение с ТСР; технические решения невозможны – организация альтернативной формы обслуживания

.

**УТВЕРЖДАЮ**
Врио директора
МАУ ДО «СШОР по регби «Буревестник»
_____Завьялова Я.Е.
«15» января 2023 г.

# АКТ ОБСЛЕДОВАНИЯ

объекта социальной инфраструктуры
К ПАСПОРТУ ДОСТУПНОСТИ ОСИ
№ 1/2023

г. Новокузнецк 15 декабря 2023 г.

## 1. Общие сведения об объекте

1.1. Наименование (вид) объекта: ***Муниципальное автономное учреждение дополнительного образования «Спортивная школа олимпийского резерва по регби «Буревестник».***
1.2. Адрес объекта: ***654025, Россия, Кемеровская область-Кузбасс, г. Новокузнецк, ул. Уютная, д.30.***
1.3. Сведения о размещении объекта:
***- объект расположен на 1-ом и 2-ом этажах 2-х этажного жилого дома, S = 1474.3 м2.***
***- наличие земельного участка: общий земельный участок S = 32 532 м2;***
1.4. Год постройки здания: ***1994 г.***, последнего капитального ремонта: ***нет данных***
1.5. Дата предстоящих плановых ремонтных работ: ***Капитальный ремонт – 2024-2028 г.***
1.6. Название организации (полное юридическое наименование – согласно Уставу, краткое наименование): ***Муниципальное автономное учреждение дополнительного образования «Спортивная школа олимпийского резерва по регби «Буревестник» (МАУ ДО «СШОР по регби «Буревестник»).***
1.7. Юридический адрес организации**:** ***654025, Кемеровская область–Кузбасс, г. Новокузнецк, ул. Уютная, д.30.***
1.8. Основание для пользования объектом: ***Оперативное управление***
1.9. Форма собственности: ***Муниципальная***
1.10. Территориальная принадлежность: ***Муниципальная***
1.11. Вышестоящая организация – ***Комитет по физической культуре, спорту и туризму администрации города Новокузнецка.***
1.12. Адрес вышестоящей организации, другие координаты: ***654080, Кемеровская область-Кузбасс, г. Новокузнецк, ул. Кирова, д. 71***

## 2. Характеристика деятельности организации на объекте (по обслуживанию населения)

2.1. Сфера деятельности: ***Физическая культура и спорт***
2.2. Виды оказываемых услуг: ***Образование в области спорта и отдыха***
2.3. Форма оказания услуг: ***На объекте***
2.4. Категории обслуживаемого населения по возрасту: ***Все возрастные категории***

2.5. Категории обслуживаемых инвалидов: (инвалиды, передвигающиеся на коляске, инвалиды с нарушениями опорно-двигательного аппарата; нарушениями зрения, нарушениями слуха, нарушениями умственного развития): ***Инвалиды, передвигающиеся на коляске, инвалиды с нарушениями опорно-двигательного аппарата, инвалиды с нарушением слуха, инвалиды с нарушением зрения***
2.6. Плановая мощность: ***Посещений в день - 40 чел.***
2.7. Участие в исполнении ИПР инвалида, ребенка-инвалида: ***нет***

## 3. Состояние доступности объекта

3.1. Путь следования к объекту пассажирским транспортом*:*

***- от остановки «Толбухина», находящейся на улице Толбухина со стороны движения общественного транспорта в сторону ул. Юбилейной***

***автобусами 3, 4, 5, 13, 87, 345;***

***- от остановки «Толбухина», находящейся на ул. Тузовского со стороны движения общественного транспорта в сторону улицы Толбухина***

***автобусами 3, 4, 5, 13, 87, 345.***

3.2. Путь к объекту от ближайших остановок пассажирского транспорта:
3.2.1. Расстояние до объекта:

***- от остановки «Толбухина», находящейся на улице Толбухина со стороны движения общественного транспорта в сторону ул. Юбилейной – 900 м;***

***- от остановки «Толбухина», находящейся на ул. Тузовского со стороны движения общественного транспорта в сторону улицы Толбухина – 1000 м;***

3.2.2. Время движения:

***- от остановки «Толбухина», находящейся на улице Толбухина со стороны движения общественного транспорта в сторону ул. Юбилейной – 9 мин.;***

***- от остановки «Толбухина», находящейся на ул. Тузовского со стороны движения общественного транспорта в сторону улицы Толбухина – 11 мин.;***

3.2.3. наличие выделенного от проезжей части пешеходного пути: есть
3.2.4. Перекресток:

***- на пути следования от остановки «Толбухина», находящейся на улице Толбухина со стороны движения общественного транспорта в сторону ул. Юбилейной – нерегулируемые пешеходный переход;***

***- на пути следования от остановки «Толбухина», находящейся на ул. Тузовского со стороны движения общественного транспорта в сторону улицы Толбухина – нет.***

3.2.5. Информация на пути следования к объекту: ***нет***
3.2.6. Перепады высоты на пути: ***да***
3.3. Организация доступности объекта для инвалидов - **форма обслуживания ДУ**

| **№ п/п** | **Категория инвалидов** (вид нарушения) | **Вариант организации доступности объекта** (формы обслуживания) * |
|---|---|---|
| 1. | **Все категории инвалидов и МГН** | ДУ |
| | *в том числе инвалиды:* | |
| 2 | передвигающиеся на креслах-колясках | ВНД |
| 3 | с нарушениями опорно-двигательного аппарата | ДУ |
| 4 | с нарушениями зрения | ВНД |
| 5 | с нарушениями слуха | ДУ |
| 6 | с нарушениями умственного развития | ДУ |

* - указывается один из вариантов: **«А», «Б», «ДУ», «ВНД»**

3.4. Состояние доступности основных структурно-функциональных зон

| №№ п/п | **Основные структурно-функциональные зоны** | **Состояние доступности, в том числе для основных категорий инвалидов**** |
|---|---|---|
| 1 | Территория, прилегающая к зданию (участок) | ДЧ-И (О, Г, У), ВНД (К, С) |
| 2 | Вход (входы) в здание | ДЧ-И (О, Г, У), ВНД (К, С) |
| 3 | Путь (пути) движения внутри здания (в т.ч. пути эвакуации) | ДЧ-И (О, Г, У), ВНД (К, С) |
| 4 | Зона целевого назначения здания (целевого посещения объекта) | ДЧ-И (О, У), ВНД (К, С, Г) |
| 5 | Санитарно-гигиенические помещения | ВНД |
| 6 | Система информации и связи (на всех зонах) | ВНД |
| 7 | Пути движения к объекту (от остановки транспорта) | ДЧ-И (О, Г, У), ВНД (К, С) |

****** Указывается: **ДПВ** - доступно полностью всем; **ДП-И** (К, О, С, Г, У) – доступно полностью избирательно (указать категории инвалидов); **ДЧ-В** - доступно частично всем; **ДЧ-И** (К, О, С, Г, У) – доступно частично избирательно (указать категории инвалидов); **ДУ** - доступно условно, **ВНД** – временно недоступно

3.5. Итоговое заключение о состоянии доступности ОСИ:

**Объект доступен частично избирательно для инвалидов с нарушением опорно-двигательного аппарата, инвалидов с нарушением умственного развития, инвалидов с нарушением слуха**

**Объект временно не доступен для инвалидов с нарушением зрения, инвалидов, использующих для передвижения кресла-коляски.**

***Заключение комиссии***

*Для решения вопросов доступности для всех категорий инвалидов необходимо на начальном этапе:*

- организовать оказание ситуационной помощи всем маломобильным гражданам;
- создать систему сопровождения с закреплением функциональных обязанностей в должностных инструкциях обученных сотрудников;

Для организации работы на объекте по созданию условий доступности услуг и оказанию ситуационной помощи инвалидам разработать и утвердить Приказом руководителя:

- Положение (Правила или Политику) об организации доступности учреждения и предоставляемых на нём услуг, а также оказания инвалидам при этом необходимой помощи в организации;
- назначение ответственных сотрудников за организацию и проведение работы в учреждении по обеспечению доступности объектов и услуг для инвалидов;
- должностные инструкции сотрудников, ответственных за организацию работы по обеспечению доступности учреждения и услуг и инструктаж персонала в организации;
- должностные инструкции сотрудников (вносимые изменения в должностные инструкции), ответственных за оказание помощи инвалидам и сопровождение их на объекте;

- форму (журнал) учёта и порядок проведения инструктажа в учреждении персонала по вопросам, связанным с обеспечением доступности для инвалидов объектов и услуг;
- обеспечить допуск собаки-проводника при наличии документа, подтверждающего ее специальное обучение и выдаваемого по форме и в порядке, установленным приказом Министерства труда и социальной защиты Российской Федерации от 22.06.2015 г. № 386 н.

***Для обеспечения доступности объекта для инвалидов, передвигающихся на креслах-колясках необходимо выполнить следующие мероприятия:***

*1. Территория, прилегающая к зданию:*
- восстановить целостность покрытия пешеходного пути и осуществлять своевременное содержание целостности покрытия пешеходного пути тротуаров в соответствии с требованиями СП 59.13330.2020;
- установить информирующие тактильные таблички с использованием рельефных знаков и символом, а также рельефно-точечного шрифта Брайля при входе на территорию рядом с воротами в соответствии с требованиями СП 59.13330.2020;
- установить наружное вызывное устройство или средство связи с персоналом с соответствующим сервисным знаком рядом с воротами при входе на территорию в соответствии с требованиями СП 59.13330.2020 и ГОСТ Р 59812-2021;
- установить знак доступности для инвалидов передвигающихся на кресле-коляске при входе на территорию после того, как будут выполнены все мероприятия по адаптации территории объекта и входа в здание для инвалидов на креслах-колясках в соответствии с требованиями СП 59.13330.2020;
- установить мнемосхему при входе на территорию и обеспечить систему средств информационной поддержки и навигации на пути движения, доступного для инвалидов в соответствии с требованиями СП 59.13330.2020;
- выполнить покрытие пешеходного пути к открытому плоскостному объекту и вокруг него в соответствии с требованиями СП 59.13330.2020;
- выполнить покрытие игрового поля в соответствии с требованиями СП 2.1.2.3304-15;
- организовать парковку и выделить на парковке 10% машино-мест для людей с инвалидностью, в том числе 5% расширенных машино-мест для транспортных средств инвалидов, передвигающихся на кресле-коляске в соответствии с требованиями СП 59.13330.2020;
- обозначить каждое выделенное машино-место дорожной разметкой по ГОСТ Р 51256 и, кроме того, на земельном участке – дорожными знаками по ГОСТ Р 52289 и ГОСТ Р 52290, и дорожными знаками в соответствии с требованиями СП 59.13330.2020;
- выполнить разметку мест для стоянки (парковки) транспортных средств инвалидов, передвигающихся на кресле-коляске в соответствии с требованиями СП 59.13330.2020.

*2. Вход в здание:*
- найти проектное решение и выполнить устройство пандуса в соответствии с требованиями СП 59.13330.2020, ГОСТ Р 51261-2022;
- установить наружное вызывное устройство или средство связи с персоналом с соответствующим сервисным знаком рядом с новым пандусом и с входной дверью в соответствии с требованиями ГОСТ Р 59812-2021;
- установить двухстворчатые входные двери тамбуров №1 и №2 при входе в здание с одной рабочей створкой, имеющей ширину – 0,9 м. в соответствии с СП 59.13330.2020;
- уменьшить имеющиеся пороги входной двери и дверей тамбуров №1 и №2 в соответствии с требованиями СП 59.13330.2020;
- установить технические средства информирования в виде табличек с использованием рельефных знаков и символом, а также рельефно-точечного шрифта Брайля о назначении

помещения и режиме его работы рядом с входной дверью в соответствии с ГОСТ Р 51671-2020, СП 59.13330.2020.

*3. Пути движения внутри здания:*

- обеспечить ширину однопольных дверных проемов помещений не менее 0,9 м., в капитальных стенах – 0,8 м. в соответствии с требованиями СП 59.13330.2020;
- уменьшить имеющиеся пороги до нормативного значения 0,014 м в соответствии с требованиями СП 59.13330.2020;
- найти проектное решение и выполнить устройство Вертикального подъемника для инвалидов например типа ВТПМ 4000 арт. Rlf20618 для подъема на второй этаж.
- найти проектное решение и выполнить устройство для посещения бассейна инвалидами на креслах-колясках на лестнице №3 ведущей из коридора №17 (план 1 этажа) на второй этаж в бассейн (помещение №4 на плане 2 этажа) потолочную рельсовую систему например типа HOGG RL-50p.
- найти проектное решение и выполнить устройство подъемника например типа «ПТК Спорт» для обеспечения легкого доступа к бассейну людям с ограниченными возможностями;
- обеспечить проход в теннисный зал для тех инвалидов, которые не смогут попасть в него из фойе, через спортивный зал по коридорам №28 и №29 (план 1 этажа), для этого необходимо выполнить ремонт пола коридора №28 и устранить порги дверных проемов на пути движения в соответствии с требованиями СП 59.13330.2020;
- обустроить пути эвакуации для МНГ в соответствии с требованиями СП 59.13330.2020.

*4. Зоны целевого назначения здания (целевого посещения объекта):*

- выполнить установку технических средств информирования в виде тактильных табличек с дублированием информации шрифтом Брайля о назначении помещения в соответствии с ГОСТ Р51671-2015 и СП 136.13330.2012;
- найти проектное решение и выполнить устройство Вертикального подъемника для инвалидов например типа ВТПМ 4000 арт. Rlf20618 для подъема на второй этаж.
- найти проектное решение и выполнить устройство для посещения бассейна инвалидами на креслах-колясках на лестнице №3 ведущей из коридора №17 (план 1 этажа) на второй этаж в бассейн (помещение №4 на плане 2 этажа) потолочную рельсовую систему например типа HOGG RL-50p.
- найти проектное решение и выполнить устройство подъемника например типа «ПТК Спорт» для обеспечения легкого доступа к бассейну людям с ограниченными возможностями
- оборудовать гардероб в соответствии с требованиями СП 59.13330.2020;
- оборудовать раздевалки на 1 и 2 этажах в соответствии с требованиями СП 59.13330.2020;

*5. Санитарно-гигиеническое помещение:*

- найти проектное решение для размещения туалетов для МГН, в том числе для инвалидов, использующих для передвижения кресла-коляски на 1 этаже в соответствии с требованиями СП 59.13330.2020.
- адаптировать мужскую и женскую дешевые в соответствии с требованиями СП 59.13330.2020.

*6. Система информации на объекте:*

- адаптировать систему информации на объекте в соответствии с СП 59.13330.2020, ГОСТ Р 52875-2018, ГОСТ Р 59602-2021.

***Для обеспечения доступности объекта для инвалидов с нарушением опорно-двигательного аппарата необходимо выполнить следующие мероприятия:***

*1. Территория, прилегающая к зданию:*

- восстановить целостность покрытия пешеходного пути и осуществлять своевременное содержание целостности покрытия пешеходного пути тротуаров в соответствии с требованиями СП 59.13330.2020;
- установить информирующие тактильные таблички с использованием рельефных знаков и символом, а также рельефно-точечного шрифта Брайля при входе на территорию рядом с воротами в соответствии с требованиями СП 59.13330.2020;
- установить наружное вызывное устройство или средство связи с персоналом с соответствующим сервисным знаком рядом с воротами при входе на территорию в соответствии с требованиями СП 59.13330.2020 и ГОСТ Р 59812-2021;
- установить мнемосхему при входе на территорию и обеспечить систему средств информационной поддержки и навигации на пути движения, доступного для инвалидов в соответствии с требованиями СП 59.13330.2020;
- выполнить покрытие пешеходного пути к открытому плоскостному объекту и вокруг него в соответствии с требованиями СП 59.13330.2020;
- выполнить покрытие игрового поля в соответствии с требованиями СП 2.1.2.3304-15;
- разместить на участке объекта на основных путях движения скамьи с опорами для спины и подлокотником в соответствии с требованиями СП 59.13330.2020;
- организовать парковку и выделить на парковке 10% машино-мест для людей с инвалидностью, в том числе 5% расширенных машино-мест для транспортных средств инвалидов, передвигающихся на кресле-коляске в соответствии с требованиями СП 59.13330.2020;
- обозначить каждое выделенное машино-место дорожной разметкой по ГОСТ Р 51256 и, кроме того, на земельном участке – дорожными знаками по ГОСТ Р 52289 и ГОСТ Р 52290, и дорожными знаками в соответствии с требованиями СП 59.13330.2020;

*2. Вход в здание:*

- выполнить ремонт наружной лестницы (крыльца) и установить ограждения наружной лестницы поручнями в соответствии с требованиями 59.13330.2020, ГОСТ Р 51261-2022;
- выполнить ремонт поверхности входной площадки в соответствии с требованиями СП 59.13330.2020;
- установить наружное вызывное устройство или средство связи с персоналом с соответствующим сервисным знаком рядом с входной дверью в соответствии с требованиями ГОСТ Р 59812-2021;
- установить технические средства информирования в виде табличек о назначении помещения рядом с дверью в соответствии с ГОСТ Р 51671-2020, СП 59.13330.2020.

*3. Пути движения внутри здания:*

- оборудовать все лестничные марши ведущие на 2 этаж поручнями в соответствии с требованиями СП 59.13330.2020 и ГОСТ Р 51261-2022;
- выполнить установку технических средств информирования в виде тактильных табличек с дублированием информации шрифтом Брайля о назначении помещений в соответствии с ГОСТ Р51671-2015 и СП 136.13330.2012;
- обустроить пути эвакуации для МНГ в соответствии с требованиями СП 59.13330.2020.

*4. Зоны целевого назначения здания (целевого посещения объекта):*

- выполнить установку технических средств информирования в виде тактильных табличек с дублированием информации шрифтом Брайля о назначении помещения в соответствии с ГОСТ Р51671-2015 и СП 136.13330.2012.

*5. Санитарно-гигиеническое помещение:*
- найти проектное решение для размещения туалетов для МГН, в том числе для инвалидов, использующих для передвижения кресла-коляски на 1 этаже в соответствии с требованиями СП 59.13330.2020.
- адаптировать мужскую и женскую дешевые в соответствии с требованиями СП 59.13330.2020.

*6. Система информации на объекте:*
- адаптировать систему информации на объекте в соответствии с СП 59.13330.2020, ГОСТ Р 52875-2018, ГОСТ Р 59602-2021.

***Для обеспечения доступности объекта для инвалидов с нарушениями слуха необходимо выполнить следующие мероприятия:***

*1. Территория, прилегающая к зданию:*
- восстановить целостность покрытия пешеходного пути и осуществлять своевременное содержание целостности покрытия пешеходного пути тротуаров в соответствии с требованиями СП 59.13330.2020;
- установить информирующие тактильные таблички с использованием рельефных знаков и символом, а также рельефно-точечного шрифта Брайля при входе на территорию рядом с воротами в соответствии с требованиями СП 59.13330.2020;
- установить наружное вызывное устройство или средство связи с персоналом с соответствующим сервисным знаком рядом с воротами при входе на территорию в соответствии с требованиями СП 59.13330.2020 и ГОСТ Р 59812-2021;
- установить мнемосхему при входе на территорию и обеспечить систему средств информационной поддержки и навигации на пути движения, доступного для инвалидов в соответствии с требованиями СП 59.13330.2020;
- выполнить покрытие пешеходного пути к открытому плоскостному объекту и вокруг него в соответствии с требованиями СП 59.13330.2020;
- выполнить покрытие игрового поля в соответствии с требованиями СП 2.1.2.3304-15;
- разместить на участке объекта на основных путях движения скамьи с опорами для спины и подлокотником в соответствии с требованиями СП 59.13330.2020;
- организовать парковку и выделить на парковке 10% машино-мест для людей с инвалидностью, в том числе 5% расширенных машино-мест для транспортных средств инвалидов, передвигающихся на кресле-коляске в соответствии с требованиями СП 59.13330.2020;
- обозначить каждое выделенное машино-место дорожной разметкой по ГОСТ Р 51256 и, кроме того, на земельном участке – дорожными знаками по ГОСТ Р 52289 и ГОСТ Р 52290, и дорожными знаками в соответствии с требованиями СП 59.13330.2020

*2. Вход в здание:*
- выполнить ремонт наружной лестницы (крыльца) и установить ограждения наружной лестницы поручнями в соответствии с требованиями 59.13330.2020, ГОСТ Р 51261-2022;
- выполнить ремонт поверхности входной площадки в соответствии с требованиями СП 59.13330.2020;
- установить наружное вызывное устройство или средство связи с персоналом с соответствующим сервисным знаком рядом с входной дверью в соответствии с требованиями ГОСТ Р 59812-2021;
- установить технические средства информирования в виде табличек о назначении помещения рядом с дверью в соответствии с ГОСТ Р 51671-2020, СП 59.13330.2020.

*3. Пути движения внутри здания:*
- выполнить установку технических средств информирования в виде тактильных табличек с дублированием информации шрифтом Брайля о назначении помещения рядом с дверью в соответствии с ГОСТ Р51671-2015 и СП 136.13330.2012.

*4. Зоны целевого назначения здания (целевого посещения объекта):*
- оборудовать места обслуживания лиц с нарушением специальным персональным прибором усиления слуха (индукционная петля) в соответствии с требованиями СП 59.13330.2020, СП 138.13330.2012;
- рекомендовано организовать сурдоперевод при оказании услуг (по требованию);
- организовать оказание ситуационной помощи;
- выполнить установку технических средств информирования в виде тактильных табличек с дублированием информации шрифтом Брайля о назначении помещения в соответствии с ГОСТ Р51671-2015 и СП 136.13330.2012.
- обустроить пути эвакуации для МНГ в соответствии с требованиями СП 59.13330.2020.

*5. Санитарно-гигиеническое помещение:*
- найти проектное решение для размещения туалетов для МГН, в том числе для инвалидов, использующих для передвижения кресла-коляски на 1 этаже в соответствии с требованиями СП 59.13330.2020.
- адаптировать мужскую и женскую дешевые в соответствии с требованиями СП 59.13330.2020.

*6. Система информации на объекте:*
- адаптировать систему информации на объекте в соответствии с СП 59.13330.2020, ГОСТ Р 52875-2018, ГОСТ Р 59602-2021.

***Для обеспечения доступности объекта для инвалидов с нарушениями зрения необходимо выполнить следующие мероприятия:***

*1. Территория, прилегающая к зданию:*
- восстановить целостность покрытия пешеходного пути и осуществлять своевременное содержание целостности покрытия пешеходного пути тротуаров в соответствии с требованиями СП 59.13330.2020;
- установить информирующие тактильные таблички с использованием рельефных знаков и символом, а также рельефно-точечного шрифта Брайля при входе на территорию рядом с воротами в соответствии с требованиями СП 59.13330.2020;
- установить наружное вызывное устройство или средство связи с персоналом с соответствующим сервисным знаком рядом с воротами при входе на территорию в соответствии с требованиями СП 59.13330.2020 и ГОСТ Р 59812-2021;
- установить мнемосхему при входе на территорию и обеспечить систему средств информационной поддержки и навигации на пути движения, доступного для инвалидов в соответствии с требованиями СП 59.13330.2020;
- разместить на участке объекта на основных путях движения скамьи с опорами для спины и подлокотником в соответствии с требованиями СП 59.13330.2020;

*2. Вход в здание:*
- выполнить ремонт наружной лестницы (крыльца) и установить ограждения наружной лестницы поручнями в соответствии с требованиями 59.13330.2020, ГОСТ Р 51261-2022;
- выполнить контрастную маркировку краевых ступеней лестничных маршей наружной лестницы (крыльца) в соответствии с требованиями СП 59.13330.2020;

- выполнит устройство предупреждающего тактильного наземного указателя "Внимание, прямо по ходу движения – лестничный марш или многомаршевая лестница" перед наружной лестницей (крыльцом);
- выполнить ремонт поверхности входной площадки в соответствии с требованиями СП 59.13330.2020;
- установить наружное вызывное устройство или средство связи с персоналом с соответствующим сервисным знаком рядом с входной дверью в соответствии с требованиями ГОСТ Р 59812-2021;
- установить технические средства информирования в виде табличек о назначении помещения рядом с дверью в соответствии с ГОСТ Р 51671-2020, СП 59.13330.2020.

*3. Пути движения внутри здания:*
- выполнить контрастную маркировку по периметру дверей помещений там, где не соблюдены требования контрастности и открытых проемов в стенах в соответствии с требованиями СП 59.13330.2020;
- оборудовать все лестницы ведущие на 2 этаж поручнями в соответствии с требованиями СП 59.13330.2020 и ГОСТ Р 51261-2022;
- выполнить контрастную маркировку краевых ступеней лестничных маршей всех трех лестниц ведущих на 2 этаж в соответствии с требованием СП 59.13330.2020;
- выполнит устройство предупреждающего тактильного напольного указателя "Внимание, прямо по ходу движения – лестничный марш или многомаршевая лестница" перед лестницами №1 и №2;
- выполнить установку технических средств информирования в виде тактильных табличек с дублированием информации шрифтом Брайля о назначении помещений в соответствии с ГОСТ Р51671-2015 и СП 136.13330.2012.
- обустроить пути эвакуации для МНГ в соответствии с требованиями СП 59.13330.2020.

*4. Зоны целевого назначения здания (целевого посещения объекта):*
- выполнить установку технических средств информирования в виде тактильных табличек с дублированием информации шрифтом Брайля о назначении помещений в соответствии с ГОСТ Р51671-2015 и СП 136.13330.2012.
- выполнить контрастную маркировку краевых ступеней лестничных маршей в спортивном зале на трибуне в соответствии с требованием СП 59.13330.2020;
- выполнить контрастную маркировку на перепадах высот поверхностей пола в тренажерном зале в соответствии с требованием СП 59.13330.2020;
- выделить край ванны бассейна по всему периметру контрастной полосой по отношению к цвету обходной дорожки в соответствии с требованием СП 59.13330.2020;
- установить для ориентирования лиц с нарушением зрения вдоль стен зала у специализированных ванн бассейна и на входах в зал горизонтальные поручни в соответствии с требованием СП 59.13330.2020;
- установить на основных маршрутах движения и обходных дорожках бассейна для людей с инвалидностью по зрению специальные тактильные полосы для информации и ориентации в соответствии с требованием СП 59.13330.2020.

*5. Санитарно-гигиеническое помещение:*
- найти проектное решение для размещения туалетов для МГН, в том числе для инвалидов, использующих для передвижения кресла-коляски на 1 этаже в соответствии с требованиями СП 59.13330.2020.
- адаптировать мужскую и женскую дешевые в соответствии с требованиями СП 59.13330.2020.

*6. Система информации на объекте:*
- адаптировать систему информации на объекте в соответствии с СП 59.13330.2020, ГОСТ Р 52875-2018, ГОСТ Р 59602-2021

***Для обеспечения доступности объекта для инвалидов с нарушениями умственного развития необходимо выполнить следующие мероприятия:***

*1. Территория, прилегающая к зданию:*
- обеспечить на всех путях движения систему средств информационной поддержки, доступных для МГН на все время (в течение суток) эксплуатации учреждения в соответствии с гостами ГОСТ Р 51256, ГОСТ Р 52873 и требованиями СП 59.13330.2020.

*2. Вход в здание:*
- организовать донесение информации об объекте и оказываемых услугах на ясном и доступном для их понимания языке;
- переустановить технические средства информирования в виде табличек о назначении помещения рядом с дверью в соответствии с ГОСТ Р 51671-2020, СП 59.13330.2020.

*3. Пути движения внутри здания:*
- организовать донесение информации об объекте и оказываемых услугах на ясном и доступном для их понимания языке;
- выполнить установку технических средств информирования в виде тактильных табличек с дублированием информации шрифтом Брайля о назначении помещения рядом с дверью в соответствии с ГОСТ Р51671-2015 и СП 136.13330.2012.
- обустроить пути эвакуации для МНГ в соответствии с требованиями СП 59.13330.2020.

*4. Зоны целевого назначения здания (целевого посещения объекта):*
- организовать на объекте оказание ситуационной помощи;
- организовать донесение информации об ОСИ и оказываемых услугах на ясном и доступном для их понимания языке;
- выполнить установку технических средств информирования в виде тактильных табличек с дублированием информации шрифтом Брайля о назначении помещения рядом с дверью в соответствии с ГОСТ Р51671-2015 и СП 136.13330.2012.

*5. Санитарно-гигиеническое помещение:*
- найти проектное решение для размещения туалетов для МГН, в том числе для инвалидов, использующих для передвижения кресла-коляски на 1 этаже в соответствии с требованиями СП 59.13330.2020.
- адаптировать мужскую и женскую дешевые в соответствии с требованиями СП 59.13330.2020.

*6. Система информации на объекте:*
- адаптировать систему информации на объекте в соответствии с СП 59.13330.2020, ГОСТ Р 52875-2018, ГОСТ Р 59602-2021

## 4. Управленческое решение

4.1. Рекомендации по адаптации основных структурных элементов объекта

| № п /п | Основные структурно-функциональные зоны объекта | Рекомендации по адаптации объекта (вид работы) * |
|---|---|---|
| 1 | Территория, прилегающая к зданию (участок) | Текущий ремонт |
| 2 | Вход (входы) в здание | Капитальный ремонт |
| 3 | Путь (пути) движения внутри здания (в т.ч. пути эвакуации) | Капитальный ремонт, Текущий ремонт |
| 4 | Зона целевого назначения здания (целевого посещения объекта) | Текущий ремонт |
| 5 | Санитарно-гигиенические помещения | Капитальный ремонт |
| 6 | Система информации на объекте (на всех зонах) | Индивидуальное решение с ТСР |
| 7 | Пути движения к объекту (от остановки транспорта) | - |
| 8 | **Все зоны и участки** | Текущий ремонт, Капитальный ремонт |

*- указывается один из вариантов (видов работ): не нуждается; ремонт (текущий, капитальный); индивидуальное решение с ТСР; технические решения невозможны – организация альтернативной формы обслуживания

4.2. Период проведения работ - **2024-2028 гг.**
в рамках исполнения плана *мероприятий для обеспечения доступности объекта*
Период проведения работ в рамках исполнения плана *мероприятий для обеспечения доступности предоставляемых услуг объекта Муниципальное автономное учреждение дополнительного образования «Спортивная школа олимпийского резерва по регби «Буревестник», находящейся по адресу: 654025, Россия, Кемеровская область-Кузбасс, г. Новокузнецк, ул. Уютная, д.30* - ***2024-2028 гг.***
4.3. Ожидаемый результат (по состоянию доступности) после выполнения работ по адаптации: ДЧ-**В.**
Оценка результата исполнения программы, плана (по состоянию доступности) - **ДЧ-В.**
4.4. Для принятия решения требуется, не требуется (нужное подчеркнуть):
4.4.1. согласование на Комиссии *не требуется*
4.4.2. согласование работ с надзорными органами (в сфере проектирования и строительства, архитектуры, охраны памятников, другое - указать) *не требуется*
4.4.3. техническая экспертиза (разработка проектно-сметной документации) *экспертиза не требуется*
4.4.4. согласование с вышестоящей организацией требуется
4.4.5. согласование с общественными организациями инвалидов *требуется согласование с КОО ООО ВОИ*
4.5. Информация может быть размещена (обновлена) на Карте доступности субъекта Российской Федерации, официальном сайте ***МАУ ДО «СШОР по регби «Буревестник»*** - ***Буревестник42.рф***

## 1. Особые отметки

Результаты обследования:
1. Территории, прилегающей к объекту на 8 листах.
2. Входа (входов) в здание на 12 листах.
3. Путей движения в здании на 25 листах.
4. Зоны целевого назначения объекта на 16 листах.
5. Санитарно-гигиенических помещений на 15 листах.
6. Системы информации (и связи) на объекте на 6 листах.

План адаптации для МГН объекта на 3 листах.
План мероприятий на 17 листах.
Результаты фотофиксации на объекте на 31 листе.
Поэтажные планы на 2 листах.
Информация о путях движения к объекту на 2 листах.

Руководитель рабочей группы:

Эксперт в области создания и обеспечения безбарьерной среды для людей с инвалидностью и МГН (Сертификат эксперта № ЭТ-01-2300030, выданный Органом по сертификации Системы добровольной сертификации «МИР, ДОСТУПНЫЙ ДЛЯ ВСЕХ» АНО «Центр изучения проблем инвалидов «Общество для всех» _____Захарова Л.А.

Члены рабочей группы:

Специалист по охране труда _____ Колыванова Л.В.

Представитель КГО ООО ВОИ _____Захарова А.С.

Представитель КГО ООО ВОИ _____Тихонов Н.Н.

**Приложение № 1**
**к Акту обследования ОСИ**
**от «15» декабря 2023 г.**
**к Паспорту доступности ОСИ**
**№ 1/2023 от «15» декабря 2023 г.**

## I Результаты обследования:
## Территории, прилегающей к зданию (участка)
## *Муниципальное автономное учреждение дополнительного образования «Спортивная школа олимпийского резерва по регби «Буревестник»*
***Кемеровская область-Кузбасс, г. Новокузнецк, ул. Уютная, д. 30***

| № п/п | Наименование функционально-планировочного элемента | Наличие элемента | | | Выявленные нарушения и замечания | | Работы по адаптации объектов | |
|---|---|---|---|---|---|---|---|---|
| | | есть/ нет | № на плане | № фото | Содержание | Значимо для инвалида (категория) | Содержание | Виды работ |
| 1.1 | Пути движения от остановки до учреждения | есть | | 1 | На остановках ***по ул. Толбухина*** «Толбухина ***и по ул. Тузовского*** «Толбухина» отсутствуют схемы движения к объекту для МГН. | К,О,С,Г,У | ***Необходимо*** установить информационные указатели, облегчающие навигацию по пути следования к ОСИ;<br>***прим. п.5.1.3 СП 59.13330.2020.*** | Организационные мероприятия, Индивидуальное решение с ТСР. |
| | | | | | На путях движения от остановок до объекта имеются неровности, чередование возвышенностей и впадин. Отсутствуют съезды при перепадах высот поверхностей пешеходных путей, а так же проезжей части и тротуара. | К,О,С,Г,У | ***Необходимо*** обратиться в Управление дорожного хозяйства и благоустройства администрации г. Новокузнецка с ходатайством:<br>О восстановлении целостности покрытия пешеходного пути тротуаров, а где их нет выполнение пешеходных дорожек в соответствии с требованиями СП 59.133302020 и ОДМ 218.2.007<br>- покрытие должно быть ровным, поверхность должна обеспечивать продольный коэффициент сцепления 0,6 – 0,75 кН/кН. | Организационные мероприятия, Индивидуальное решение с ТСР. |

| | | | | | | | | |
|---|---|---|---|---|---|---|---|---|
| | | | | | | | ***п.5.1.11 СП 59.13330.2020.***<br>- высоту бортовых камней (бордюров) по краям пешеходных путей на участке вдоль газонов и озелененных площадок следует принимать не менее 0,05 м.. Перепад высот бортовых камней вдоль эксплуатируемых газонов и озелененных площадок, примыкающих к путям пешеходного движения, не должны превышать 0,015 м.<br>***п.5.1.9 СП 59.13330.2020.*** | |
| 1.2 | Вход на территорию | есть | | 2,3 | Учреждение МАУ ДО «СШОР по Регби "Буревестник" имеет прилегающую территорию площадью 32532 м$^2$.<br>Вход на территорию осуществляется через металлические ворота. В конструкции ворот устроена калитка, которая при закрытых воротах не доступна для инвалидов на креслах-колясках и опасна для инвалидов с нарушением зрения.<br><br>Отсутствует информация об объекте в виде информационной таблички с названием учреждения и режимом работы. Отсутствует информирующая тактильная табличка с использованием рельефных знаков и символов, а также рельефно-точечного шрифта Брайля с названием учреждения. | К,С<br><br>К,О,С,Г,У | Выполнить устройство отдельно стоящей калитки отвечающей требованиям СП 59.1330.2020 технически не возможно. Рекомендовано всегда держать ворота при входе на территорию открытыми на весь период рабочего времени объекта.<br><br>***Необходимо:***<br>- установить информирующие тактильные таблички с использованием рельефных знаков и символом, а также рельефно-точечного шрифта Брайля разместить рядом с воротами со КПП на высоте от 1,2 до 1,6 м.<br>***п. 5.1.1, прим. п. 6.5.1, п. 6.5.2, п. 6.5.9 СП 59. 13330.2020;***<br>- для создания визуальной информации рекомендуется использовать общеупотребительные символы и пиктограммы. Шрифт и начертание символов рекомендуется принимать по **ГОСТ 10807, ГОСТ Р 52131, ГОСТ 12.4.026.**(в том числе тактильные).<br>***п. 10.2.2 СП 136.13330.2012;*** | Организационные мероприятия<br><br>Текущий ремонт, Индивидуальное решение с ТСР |

| | | | | | | | | |
|---|---|---|---|---|---|---|---|---|
| | | | | | Отсутствует кнопка вызова персонала для оказания ситуационной помощи при входе на территорию рядом с воротами | К,О,С,Г,У | ***Необходимо*** установить кнопку вызова персонала рядом с воротами. Кнопку вызова персонала с соответствующим сервисным знаком следует разместить рядом с воротами на высоте 0,85 м от уровня поверхности земли (по центру кнопки) под тактильно-визуальным знаком доступности объекта для инвалидов по зрению. Сервисный знак обозначения кнопки вызова должен размещаться между ними ***в соответствии с п.4.3.1.7 ГОСТ Р 59812-2021 таблицы 8.1 п. 5.4 СП 31-102-99, п.6.1.1 СП 59. 13330.2020.*** | Текущий ремонт, Индивидуальное решение с ТСР |
| | | | | | Отсутствует знак доступности для инвалидов на креслах-колясках входа на территорию. | К | ***Необходимо*** установить знак доступности для инвалидов передвигающихся на кресле-коляске при входе на территорию после того, как будут выполнены все мероприятия по адаптации территории объекта и входа в здание для инвалидов на креслах-колясках ***п.6.5.1 СП 59.13330.2020*** | Текущий ремонт, Индивидуальное решение с ТСР |
| | | | | | Поверхность покрытия при входе на территорию не ровная, имеет дефекты дорожного полотна в виде ям, ухабов, разрушения и отслоения верхнего слоя асфальта, повреждения в виде просадки, выкрашивания, чередования на поверхности возвышений и впадин. | К,О,С,Г,У | ***Необходимо*** восстановить целостность покрытия пешеходного пути (покрытие должно быть ровным, поверхность должна обеспечивать продольный коэффициент сцепления 0,6 – 0,75 кН/кН). ***п.5.1.11 СП 59.13330.2020*** | Текущий ремонт, Индивидуальное решение с ТСР |
| 1.3 | Путь (пути) движения на территории | есть | | 4-20 | Отсутствует схема движения по территории. Отсутствует информация, указывающая направление пути к доступному входу для инвалидов, передвигающихся на креслах-колясках. | К,О,С,Г,У | Необходимо обеспечить систему средств информационной поддержки и навигации на пути движения, доступного для инвалидов. Рекомендуется предусмотреть установку мнемосхемы. ***п.5.1.3 СП 59.13330.2020, п.5.6 СП 136.13330.2012.*** | Текущий ремонт, Индивидуальное решение с ТСР |
| | | | | | Покрытие пешеходных путей движения на территории к основному входу в здание, к | К,О,С,Г,У | ***Необходимо*** восстановить целостность покрытия пешеходного пути (покрытие | Текущий ремонт, Индивидуальное |

| | | | | | | | | |
|---|---|---|---|---|---|---|---|---|
| | | | | | эвакуационным выходам имеют дефекты дорожного полотна в виде ям, ухабов, разрушения и отслоения верхнего слоя асфальта, повреждения в виде просадки, выкрашивания, чередования на поверхности возвышений и впадин | | должно быть ровным, поверхность должна обеспечивать продольный коэффициент сцепления 0,6 – 0,75 кН/кН).<br>***п.5.1.11 СП 59.13330.2020*** | решение с ТСР |
| | | | | | Отсутствует место для выгула/отдыха собаки-проводника | С | На земельном участке следует выделять место для выгула/отдыха собаки-проводника (временная зона, выгородка).<br>***п.8.5.2 СП 59.13330.2020***<br>Рекомендуется организовать зону выгула для собак-проводников, расположенную в стороне от других служб, при этом обратить внимание на следующие требования:<br>- обеспечить в зоне выгула легко очищаемое покрытие, проводить регулярную санитарную обработку этой зоны;<br>- разработать процедуры обслуживания для спортсменов-инвалидов и инвалидов из числа зрителей с собаками-проводниками;<br>- освободить зону выгула от мусора, стекла и других опасных предметов;<br>- предусмотреть возможность уборки зоны выгула силами работников эксплуатационной службы объекта спорта. | Текущий ремонт, Индивидуальное решение с ТСР |
| | | | | | Отсутствуют на пути движения к доступному входу объекта на территории скамьи для отдыха, оборудованные для инвалидов-опорников и инвалидов, передвигающихся на кресле-коляске. | К,О,С,Г,У | ***Необходимо*** разместить на участке объекта на основных путях движения скамьи с опорами для спины и подлокотником не менее чем через 100–150 м. для отдыха, доступные для МГН вблизи пересечений путей движения, перед входами в здания лечебного корпуса (переустановить) и выходом с участка. Места отдыха должны выполнять функции архитектурных акцентов. Наличие мест отдыха вблизи пересечений путей движения, перед входом в здание и выходом с участка | Текущий ремонт, Индивидуальное решение с ТСР |

| | | | | | | | | |
|---|---|---|---|---|---|---|---|---|
| | | | | | Отсутствуют пути движения к открытой плоской спортивной площадки- игровому полю, имеющей по всему периметру ограждение, в том числе сеткой. Отсутствует пешеходные дорожки вокруг открытого плоскостного объекта. Поверхность игрового поля не отвечает нормативным требования и требованиям СанПина | К,О,С,Г,У | ***п.5.3.1 СП 59.13330.2020: приложение А, табл.А1, п.3.1 СП 136.13330.2012.***<br><br>***Необходимо:***<br>- выполнить покрытие пешеходного пути к открытому плоскостному объекту и вокруг него (покрытие должно быть ровным, поверхность должна обеспечивать продольный коэффициент сцепления 0,6 – 0,75 кН/кН).<br>***п.5.1.11 СП 59.13330.2020***<br>- выполнить покрытие игрового поля. (Открытые плоскостные объекты спорта оборудуются специальным не пылящим покрытием. Материалы для искусственных покрытий не должны выделять в воздух вредные вещества и запахи, должны быть безвредными для здоровья человека)<br>***п.3.3 СП 2.1.2.3304-15*** | Текущий ремонт, Индивидуальное решение с ТСР |
| 1.4 | Лестница (крыльцо) | нет | | | | | | |
| 1.5 | Пандус (наружный) | нет | | | | | | |
| 1.6 | Автостоянка и парковка | есть | | 21-23 | Рядом с объектом не организована парковка транспортных средств для инвалидов.<br>Путь движения от стихийно организованной парковки, расположенной недалеко от входа в здание, недоступен для самостоятельного передвижения инвалидов на креслах-колясках из-за покрытия пешеходного пути не отвечающего нормативным требованиям. | К,О,С,Г | В соответствии с требованием ***п.5.2.1 СП 59. 13330.2020*** необходимо организовать стоянку на территории объекта на которой следует выделять не менее 10% машино-мест (но не менее одного места) для людей с инвалидностью, включая число специализированных машино-мест 5 % для транспортных средств (с габаритами 6,0х3,6 м.) для инвалидов передвигающихся на креслах-колясках от общего количества машино-мест на автостоянке.<br>Места для стоянки (парковки) транспортных средств, управляемых инвалидами или перевозящих инвалидов, следует размещать вблизи входа в | |

| | | | | | | | | |
|---|---|---|---|---|---|---|---|---|
| | | | | | | | предприятие, организацию или учреждение, доступного для инвалидов, но не далее 50 м, от входа в жилое здание – не далее 100 м; при реконструкции, сложной конфигурации земельного участка допускается увеличивать расстояние от зданий до стоянок (парковок), но не более 150 м.<br><br>***Необходимо:***<br>- организовать парковку и выделить на парковке 10% машино-мест для людей с инвалидностью, в том числе 5% расширенных машино-мест для транспортных средств инвалидов, передвигающихся на кресле-коляске.<br>- обозначить каждое выделенное машино-место дорожной разметкой по ГОСТ Р 51256 и, кроме того, на земельном участке – дорожными знаками по ГОСТ Р 52289 и ГОСТ Р 52290, и дорожными знаками.<br>***п.5.2.1 СП 59.13330.2020.***<br>- выполнить разметку мест для стоянки (парковки) транспортных средств инвалидов, передвигающихся на кресле-коляске размером 6,0 х 3,6 м.<br>***п.5.2.4 СП 59.13330.2020.***<br>- восстановить целостность покрытия пешеходного пути (покрытие должно быть ровным, поверхность должна обеспечивать продольный коэффициент сцепления 0,6 – 0,75 кН/кН).<br>***п.5.1.11 СП 59.13330.2020*** | Текущий ремонт, Индивидуальное решение с ТСР. |

| | | | | | | | | |
|---|---|---|---|---|---|---|---|---|
| | **ОБЩИЕ требования к зоне** | | | | | К, О, С, Г, У | - Предусмотреть условия беспрепятственного, безопасного и удобного передвижения МГН по участку доступному к входу в здание с учётом требований **СП 42.13330.** ***п.5.1.3.СП 59.13330.2020.***<br><br>- Назначить приказом сотрудников ответственных за организацию ситуационной помощи с разработкой должностных инструкций, с проведением обучения правилам оказания ситуационной помощи и инструктажей со всеми сотрудниками. | Организационные мероприятия, Индивидуальное решение с ТСР |

## II Заключение по зоне:

| Наименование структурно-функциональной зоны | Состояние доступности* (к пункту 3.4 Акта обследования ОСИ) | Приложение | | Рекомендации по адаптации (вид работы) ** к пункту 4.1 Акта обследования ОСИ |
|---|---|---|---|---|
| | | № на плане | № фото | |
| Территория, прилегающей к зданию (участка) | ВНД (К,С)<br>ДЧ-И (О, Г, У) | - | 1-23 | Текущий ремонт,<br>Индивидуальное решение с ТСР,<br>Организационные мероприятия |

* указывается: ДП-В – доступно полностью всем; ДП-И (К, О, С, Г, У) – доступно полностью избирательно (указать категории инвалидов); ДЧ-В – доступно частично всем; ДЧ-И (К, О, С, Г, У) – доступно частично избирательно (указать категории инвалидов); ДУ – доступно условно, ВНД – недоступно

**указывается один из вариантов: не нуждается; ремонт (текущий, капитальный); индивидуальное решение с ТСР; технические решения невозможны – организация альтернативной формы обслуживания

**Комментарий к заключению:**

***Прилегающая территория доступна частично избирательно для инвалидов с нарушением слуха, инвалидов с нарушением умственного развития, инвалидов с нарушением опорно-двигательного аппарата.***

***Прилегающая территория временно недоступна для инвалидов на креслах-колясках. инвалидов с нарушением зрения.***

Для обеспечения условной доступности необходимо создать систему информационной поддержки инвалидов и МГН на всех путях движения. Предусмотреть условия беспрепятственного, безопасного и удобного передвижения инвалидам и МГН по участку к доступному входу в здание с учётом требований **СП 59.13330.2020, СП 42.13330. 2016.** Необходимо выделить места для парковки транспортных средств инвалидов, в том числе и для транспортных средств инвалидов передвигающихся на креслах-колясках.

Необходимо организовать ситуационную помощь через вызов персонала и оборудовать место ожидания помощи для инвалидов и МГН. Для организации ситуационной помощи инвалидам и МГН на объекте персоналом учреждения необходимо:

- внести соответствующие изменения в «Правила оказания услуг в учреждении»;
- закрепить ответственных сотрудников с закреплением функциональных обязанностей в их должностных инструкциях;
- провести со всеми сотрудниками (обучение) правилам оказания ситуационной помощи инвалидам и МГН на объекте.

**Приложение № 2**
**к Акту обследования**
**от «15» декабря 2023 г.**
**к Паспорту доступности ОСИ**
**№ 1/2023 г. от «15» декабря 2023 г.**

## I Результаты обследования:

## 2. Входа (входов) в здание

***Муниципальное автономное учреждение дополнительного образования «Спортивная школа олимпийского резерва по регби «Буревестник»***

***Кемеровская область-Кузбасс, г. Новокузнецк, ул. Уютная, д. 30***

| № п/п | Наименование функционально-планировочного элемента | Наличие элемента | | | Выявленные нарушения и замечания | | Работы по адаптации объектов | |
|---|---|---|---|---|---|---|---|---|
| | | есть/ нет | № на плане | № фото | Содержание | Значимо для инвалидов (категория) | Содержание | Виды работ |
| | Лестница наружная | есть | - | 24-26 | К входу в здание ведет наружная лестница состоящая из 5 ступеней высотой:<br>0,15; 0,14; 015; 0,14; 0,14 м.<br>Ширина проступи первой ступени значительно больше последующих.<br>Ступени местами имеют сколы и неровную поверхность и перепады между элементами плитки. Имеются отклонения толщины швов между плитками.<br><br>Ширина пролета лестницы – 6,97 м. м.<br><br>- отсутствует двухстороннее ограждение перилами лестничного марша крыльца;<br>- отсутствуют центральные двухстороннее ограждение лестницы. | О,С,Г,У | **Необходимо** выполнить ремонт ступеней лестничного марша крыльца так, , чтобы все ступени были одинаковыми по форме в плане, по размерам ширины проступи и высоты подъема ступеней. Ширину проступей следует принимать от 0,35 до 0,4 м. (или кратно этим значениям), высоту ступеней – от 0,12 до 0,15 м. Поперечный уклон ступеней должен быть не более 20 ‰ (2%). Не следует применять на путях движения МГН ступени без подступенков.<br>***п. 5.1.12 СП 59.13330.2020.***<br><br>*Лестничный марш должен отвечать следующим требованиям:* | Капитальный ремонт, Индивидуальное решение с ТСР |

| | | | | | | | | |
|---|---|---|---|---|---|---|---|---|
| | | | | | | | - ширина проступей от 0,35 до 0,4 м. (или кратно этим значениям), высота ступеней – от 0,12 до 0,15 м.<br>***п. 5.1.12 СП 59.13330.2020;***<br><br>- все ступени лестниц в пределах одного марша должны быть одинаковыми по форме в плане, по размерам ширины проступи и высоты подъема ступеней;<br>***п. 5.1.12 СП 59.13330.2020;***<br><br>- не следует применять на путях движения МГН ступени без подступенков.<br>***п. 5.1.12 СП 59.13330.2020;***<br><br>- лестничный марш должен иметь двухстороннее ограждение поручнями высотой 0,9 м. и 0,7 м. (в учреждениях с пребыванием детей и двухсторонние центральные поручни (ширина лестницы 7,4 м.) в соответствии с ГОСТ Р 51261-2022.<br>***п. 5.1.12 СП 59.13330.2020;***<br><br> 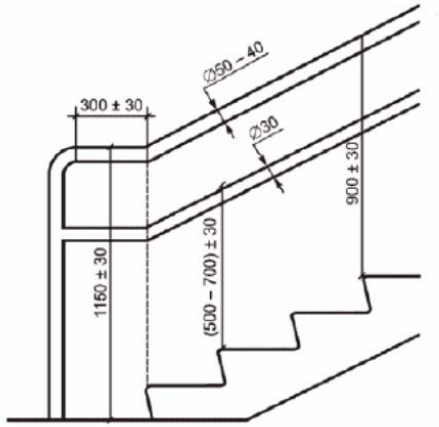 <br><br>*Рис. Поручни на лестнице* | |

| | | | | | | | | |
|---|---|---|---|---|---|---|---|---|
| | | | | | | | 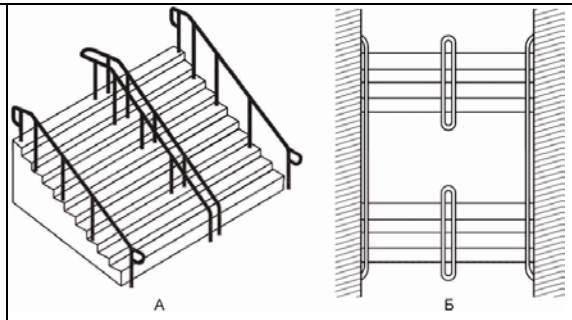 <br>*Рис. Разделительные поручни на широких лестницах*<br><br>- завершающие части поручней должны быть горизонтальными и выступать за границы лестничного маршей на 0,3 м. (в стесненных условиях допускается выполнять завершающие части поручней под углом 90° во внешнюю сторону);<br>***п. 5.1.12 СП 59.13330.2020;***<br>***п.5.3.6 ГОСТ Р 51261 -2022.***<br><br>- форма завершающих частей поручней должна быть травмобезопасной: с плавным завершением вниз, в сторону ограждения или стены и т. п.<br>***п. 5.1.13, п. 6.1.2 СП 59.13330.2020.***<br>***п.5.3.6 ГОСТ Р 51261 -2022.***<br> 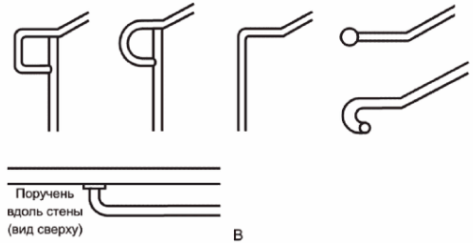 <br>*Рис. Завершающие части поручней* | |

| | | | | | | | | |
|---|---|---|---|---|---|---|---|---|
| | | | | | Отсутствуют перед наружными лестницами предупреждающие тактильные наземные указатели | С | Перед лестничным маршем крыльца необходимо предусмотреть устройство локального предупреждающего тактильного наземного указателя «Внимание, прямо по ходу движения лестница» глубиной 500-600 мм и шириной равной ширине участка лестницы на расстоянии 300 мм. от кромки проступи ступени. ***табл. 3, п.4 ГОСТ Р 52875-2018.*** | Текущий ремонт, Индивидуальное решение с ТСР |
| | | | | | Отсутствует контрастная маркировка краевых ступеней лестничных маршей крыльца | С | ***Необходимо*** предусмотреть устройство контрастной маркировки на проступях краевых ступеней лестничного марша в виде одной или нескольких полос, контрастных с поверхностью ступени, (например, желтого цвета), имеющие общую ширину в пределах 0,08 - 0,1 м. (расстояние между контрастной полосой и краем проступи - от 0,03 до 0,04 м.), контрастная маркировка может быть выполнена при помощи краски, противоскользящей ленты или накладки на ступень. ***п. 6.2.8 СП 59.13330.2020, рис. В22 приложения В СП 136.13330.2012.*** | Текущий ремонт, Индивидуальное решение с ТСР |
| 2.2 | Пандус (наружный) | нет | | | Пандус отсутствует | К,О | ***В соответствии с требованиями п. 5.1.14 СП 59.13330.2020*** *у внешних лестниц для подъема МГН следует предусматривать пандусы при перепаде высот от 0,014 м до 6,0 м.*<br><br>***Необходимо*** найти проектное решение и выполнить устройство пандуса в соответствии с требованиями ***СП 59.13330.2020.***<br><br>*Пандус должен отвечать следующим требованиям:*<br><br>- длинна одного марша пандуса должна быть не более 9 м.<br>***п.5.1.14 СП 59.13330.2020;*** | Капитальный ремонт, Индивидуальное решение с ТСР |

| | | | | | | | | |
|---|---|---|---|---|---|---|---|---|
| | | | | | | | - ширина марша пандуса (расстояние между поручнями ограждения пандуса) должна быть в пределах 0,9-1 м.<br>***п.5.1.14 СП 59.13330.2020;***<br><br>- уклон пандуса не должен превышать 1:20 (5%)<br>***п.5.1.14 СП 59.13330.2020;***<br>- покрытие маршей пандусов должно быть выполнено из твердых материалов, ровным, не создающим вибрацию при движении по нему.<br>***п.5.1.17, п.5.1.11 СП 59.13330.2020;***<br><br>- в качестве поверхности пандуса допускается использовать металлические решетки с шириной просветов ячеек решеток не более 13 мм. , а диаметр круглых ячеек в решетках не более 18 мм.<br>***п.5.1.17, п.5.1.18 СП 59.13330.2020;***<br><br>- пандус должен иметь бортики по продольным краям марша пандуса высотой не менее 0,05 м.<br>***п.5.1.16 СП 59.13330.2020;***<br><br>- пандус должен иметь двухстороннее ограждения с поручнями на высоте 0,9 м. и 0,7 м.<br>***п.6.1.2, п. 5.1.14 СП 59.13330.2020;***<br><br>- поручни должны соответствовать требованиям<br>***п. 5.1 ГОСТ Р 51261-2022;***<br><br>- завершающие горизонтальные части поручня должны быть длиннее минипандуса на 0,3 м. и не с травмирующими завершениями.<br>***п.5.1.14, п. 5.1.13, п. 6.2.11 СП 59.13330.2020, п. 5.1.3 ГОСТ Р 51261-2022.*** | |

| | | | | | | | | |
|---|---|---|---|---|---|---|---|---|
| | | | | | | | 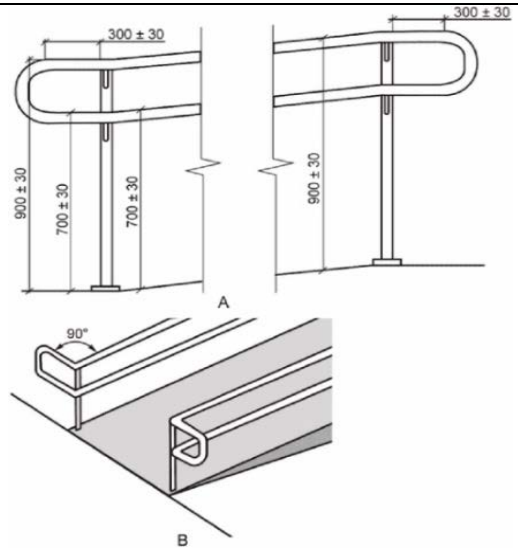 <br>*А - горизонтальные завершения поручня на нижней площадке;*<br>*Б - горизонтальные завершения поручней на верхней площадке;*<br>*В - горизонтальные завершения поручней на пандусе в стесненных условиях*<br>*Рисунок 5 - Горизонтальные завершения поручней в начале и конце пандуса*<br> 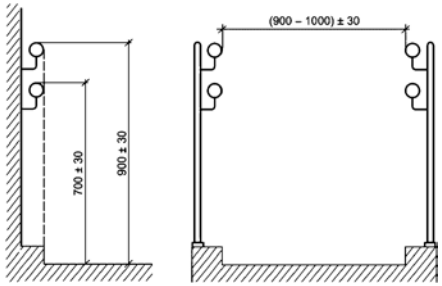 <br>*Рис. Высота поручней и расстояние между поручнями на пандусе* | |

| | | | | | | | | |
|---|---|---|---|---|---|---|---|---|
| | | | | | | | После завершения работ по устройству пандуса необходимо установить кнопку вызова персонала рядом с пандусом. Кнопка вызова персонала должна размещаться на высоте 0,85 м от уровня земли (по центру кнопки) под тактильно-визуальным знаком доступности объекта для инвалидов по зрению. Сервисный знак обозначения кнопки вызова должен размещаться между ними ***в соответствии с п.4.3.1.7 ГОСТ Р 59812-2021 таблицы 8.1 п. 5.4 СП 31-102-99, п.6.1.1 СП 59. 13330.2020.*** | |
| 2.3 | Входная площадка (перед дверью) | есть | | 27,28 | Одна часть поверхности входной площадки выполнена в виде мозаичных полов типа терраццо с использованием крупных и мелких фрагментов возможно керамогранитной плитки на бетонном основании. Данная поверхность с течением времени имеет моменты изношенности, не ровная, имеет провалы и бугры, местами разрушения и выкрашивания бетона и фрагментов плитки. Вторая часть входной площадки выполнена из плитки. Имеются перепады между элементами плитки. Имеются отклонения толщины швов между плитками.<br><br>Место расположения информационных табличек с названием учреждения и режимом работы, знака доступности для инвалидов на креслах-колясках не соответствует нормативным требованиям. | К,О,С<br><br>К,С,О,Г,У | ***Необходимо:***<br>- выполнить ремонт поверхности входной площадки так, чтобы поверхность была ровной, не скользкой, твердой и не создающей вибрацию при движении по ней, поверхность должна обеспечивать продольный коэффициент сцепления 0,6–0,75 кН/кН, в условиях сырой погоды и отрицательных температур – не менее 0,4 кН/кН. Покрытие из плитки должно иметь толщину швов между элементами покрытия не более 0,01 м.<br>***прим. п. 5.1.11 СП 59.13330.2020***<br><br>***Необходимо*** выполнить технические средства информирования в виде табличек о назначении помещения и режиме входа доступного для МГН рядом с дверью и на высоте от 1,4 до 1,6 м. со стороны дверной ручки в соответствии с **ГОСТ Р 51671-2020** в том числе тактильные<br>с использованием рельефных знаков и символом, а также рельефно-точечного шрифта Брайля.<br>***п. 6.5.1, п. 6.5.2, п. 6.5.9 СП 59. 13330.2020;*** | Текущий ремонт, Индивидуальное решение с ТСР<br><br>Текущий ремонт, Индивидуальное решение с ТСР, |

| | | | | | | | | |
|---|---|---|---|---|---|---|---|---|
| | | | | | | | Для создания визуальной информации рекомендуется использовать общеупотребительные символы и пиктограммы. Шрифт и начертание символов рекомендуется принимать по **ГОСТ 10807, ГОСТ Р 52131, ГОСТ 12.4.026.**(в том числе тактильные).<br>***п. 10.2.2 СП 136.13330.2012;*** | Текущий ремонт, Индивидуальное решение с ТСР, |
| | | | | | Место расположения кнопки вызова персонала для оказания ситуационной помощи не соответствует нормативным требованиям. | К,О,С,Г,У | ***Необходимо*** установить кнопку вызова персонала для оказания ситуационной помощи рядом с входной дверью. Кнопку вызова персонала с соответствующим сервисным знаком следует размещать рядом с дверью на стене со стороны дверной ручки на высоте 0,85 м от уровня поверхности пола входной площадки (по центру кнопки) под тактильно-визуальным знаком доступности объекта для инвалидов по зрению. Сервисный знак обозначения кнопки вызова должен размещаться между ними ***в соответствии с п.4.3.1.7 ГОСТ Р 59812-2021 таблицы 8.1 п. 5.4 СП 31-102-99, п.6.1.1 СП 59. 13330.2020.*** | Текущий ремонт, Индивидуальное решение с ТСР |
| | | | | | Отсутствует предупреждающий тактильный напольный указатель перед входной дверью | С | Выполнить локальный предупреждающий указатель «Внимание, по ходу движения – дверь в здание» перед входной наружной дверью в соответствии с требованиями ***п. 6.1.8 СП 59.13330.2020 и табл. 3, п.5 ГОСТ Р 52875-2018 технически не возможно из-за стесненных условий*** (не позволяет ширина входной площадки. | - |
| | | | | | | К,О,С,Г,У | ***Необходимо:***<br>- организовать преодоление барьеров посредством оказания ситуационной помощи;<br>- закрепить ответственного сотрудника за встречу и сопровождение МГН на объекте. | Организационные мероприятия |

| | | | | | | | | |
|---|---|---|---|---|---|---|---|---|
| 2.4 | Двери входные | есть | | 29 | Входная дверь ведущая в тамбур металлическая глухая одностворчатая шириной в свету – 0,9 м.<br>Дверь имеет порог как со стороны входной площадки, так и со стороны тамбура – 0,04м. | К,О,С | ***Необходимо:***<br>- устранить пороги в соответствии с нормативными требованиями (наружные двери, доступные для МГН, могут иметь пороги, но при этом высота каждого элемента порога не должна превышать 0,014 м.);<br>***п.6.2.4 СП 59. 13330.2020***; | Капитальный ремонт, Индивидуальное решение с ТСР |
| | | | | | Отсутствует предупреждающий тактильный напольный указатель «Внимание, по ходу движения – дверь в здание» перед входной наружной дверью на входной площадке | С | Выполнить локальный предупреждающий указатель «Внимание, по ходу движения – дверь в здание» перед входной наружной дверью в соответствии с требованиями ***п. 6.1.8 СП 59.13330.2020 и табл. 3, п.5 ГОСТ Р 52875-2018 технически не возможно из-за стесненных условий*** (не позволяет ширина входной площадки. | - |
| | | | | | Отсутствует знак, указывающий на доступность входа для инвалидов,. использующих для передвижения кресла-коляски. | К | ***Необходимо*** установить знак, указывающий на доступность входа для инвалидов после того, как будут выполнены все мероприятия по адаптации входной зоны для инвалидов.<br>***п. 6.5.1 СП 59.13330.2020.*** | Текущий ремонт, Индивидуальное решение с ТСР |
| | | | | | Место расположения рядом с входной дверью кнопки вызова персонала для оказания ситуационной помощи не отвечает нормативным требованиям. | К,О,С,Г,У | ***Необходимо*** установить кнопку вызова персонала для оказания ситуационной помощи рядом с входной дверью. Кнопку вызова персонала с соответствующим сервисным знаком следует размещать рядом с дверью на стене со стороны дверной ручки на высоте 0,85 м от уровня поверхности пола входной площадки (по центру кнопки) под тактильно-визуальным знаком доступности объекта для инвалидов по зрению. Сервисный знак обозначения кнопки вызова должен размещаться между ними ***в соответствии с п.4.3.1.7 ГОСТ Р 59812-2021 таблицы 8.1 п. 5.4 СП 31-102-99, п.6.1.1 СП 59. 13330.2020.*** | Текущий ремонт, Индивидуальное решение с ТСР |

| | | | | | | | | |
|---|---|---|---|---|---|---|---|---|
| 2.5 | Тамбур | есть | 1,2 | 30-31 | Имеется 2 тамбура. | | | |
| | | | | | Входная дверь ведущая из тамбура №1 в тамбур №2 - 2-х створчатая остекленная:<br>- ширина рабочей створки 0,65 м.;<br>- порог 0,042м.; | К,О | ***Необходимо:***<br>- установить двухстворчатую дверь с одной рабочей створкой шириной – 0,9 м.<br>***п.6.1.5 СП 59. 13330.2020***;<br>- устранить пороги в соответствии с нормативными требованиями (наружные двери, доступные для МГН, могут иметь пороги, но при этом высота каждого элемента порога не должна превышать 0,014 м.);<br>***п.6.2.4 СП 59. 13330.2020***; | Капитальный ремонт, Индивидуальное решение с ТСР |
| | | | | | *Отсутствуют:*<br>- локальный предупреждающий указатель «Внимание, по ходу движения – дверь» перед входной дверью ведущей из тамбура №1 в тамбур №2; | С | Выполнить локальный предупреждающий указатель «Внимание, по ходу движения – дверь» перед входной дверью ведущей из тамбура 1 в тамбур в соответствии с требованиями ***п. 6.1.8 СП 59.13330.2020 и табл. 3, п.5 ГОСТ Р 52875-2018 технически не возможно из-за стесненных условий*** (не позволяет ширина входной площадки. | - |
| | | | | | - контрастная маркировка двери по периметру. | С | ***Необходимо*** выполнить контрастную маркировку контрастной лентой шириной 50 мм по периметру дверного проема двери.<br>***п. 6.2.23, п. 6.4.1 СП 59.13330.2020,***<br>***табл. А3 п.1.3 СП 136.13330.2012.*** | Текущий ремонт, Индивидуальное решение с ТСР |
| | | | | | - яркая контрастная маркировка прозрачных полотен двери. | С | ***Рекомендовано*** выполнить на прозрачных полотнах двери яркую контрастную маркировку в форме круга диаметром от 0,1 до 0,2 м. на высоте 1,3–1,4 м. Маркировка должна быть нанесена с обеих сторон дверного полотна.<br>***п. 6.1.6 СП 59.13330.2020*** | Текущий ремонт, Индивидуальное решение с ТСР |
| | | | | | Входная дверь ведущая из тамбура №2 в вестибюль - 2-х створчатая остекленная:<br>- ширина рабочей створки 0,65 м.;<br>- порога нет; | К,О | ***Необходимо:***<br>- установить двухстворчатую дверь с одной рабочей створкой шириной – 0,9 м.<br>***п.6.1.5 СП 59. 13330.2020***; | Капитальный ремонт, Индивидуальное решение с ТСР |

| | | | | | | | | |
|---|---|---|---|---|---|---|---|---|
| | | | | | *Отсутствуют:*<br>- локальный предупреждающий указатель «Внимание, по ходу движения – дверь» перед входной дверью ведущей из тамбура №2 в вестибюль;<br><br>- контрастная маркировка двери по периметру.<br><br>- яркая контрастная маркировка прозрачных полотен двери. | С<br><br>С<br><br>С | Выполнить локальный предупреждающий указатель «Внимание, по ходу движения – дверь» перед входной дверью ведущей из тамбура 1 в тамбур в соответствии с требованиями ***п. 6.1.8 СП 59.13330.2020 и табл. 3, п.5 ГОСТ Р 52875-2018 технически не возможно из-за стесненных условий*** (не позволяет ширина входной площадки.<br><br>***Необходимо*** выполнить контрастную маркировку контрастной лентой шириной 50 мм по периметру дверного проема двери.<br>***п. 6.2.23, п. 6.4.1 СП 59.13330.2020, табл. А3 п.1.3 СП 136.13330.2012.***<br><br>***Рекомендовано*** выполнить на прозрачных полотнах двери яркую контрастную маркировку в форме круга диаметром от 0,1 до 0,2 м. на высоте 1,3–1,4 м. Маркировка должна быть нанесена с обеих сторон дверного полотна.<br>***п. 6.1.6 СП 59.13330.2020*** | -<br><br>Текущий ремонт, Индивидуальное решение с ТСР<br><br>Текущий ремонт, Индивидуальное решение с ТСР |
| | **ОБЩИЕ требования к зоне** | | | | | К,О,С,Г,У<br><br>К,О,С,Г,У | Обеспечить как минимум один вход в здание доступный для МГН.<br>***п. 6.1.1, СП.59.13330.2020.***<br><br>Обеспечить опознаваемость входных дверей, установить знак, указывающий на их доступность для инвалидов.<br>***п. 6.5.1 СП 59.13330.2020.***<br><br>Назначить приказом сотрудников ответственных за организацию ситуационной помощи с разработкой должностных инструкций, с проведением обучения правилам оказания ситуационной помощи и инструктажей со всеми сотрудниками. | |

## II Заключение по зоне:

| Наименование структурно-функциональной зоны | Состояние доступности* (к пункту 3.4 Акта обследования ОСИ) | Приложение | | Рекомендации по адаптации (вид работы) ** к пункту 4.1 Акта обследования ОСИ |
|---|---|---|---|---|
| | | № на плане | № фото | |
| Вход/входов в здание | ВНД (С, К)<br>ДЧ-И (Г,О,У) | 1,2 | 21-31 | Капитальный ремонт,<br>Текущий ремонт<br>Индивидуальное решение с ТСР,<br>Организационные мероприятия |

* указывается: ДП-В – доступно полностью всем; ДП-И (К, О, С, Г, У) – доступно полностью избирательно (указать категории инвалидов); ДЧ-В – доступно частично всем; ДЧ-И (К, О, С, Г, У) – доступно частично избирательно (указать категории инвалидов); ДУ – доступно условно, ВНД – недоступно

**указывается один из вариантов: не нуждается; ремонт (текущий, капитальный); индивидуальное решение с ТСР; технические решения невозможны – организация альтернативной формы обслуживания.

**Комментарий к заключению:**

**Вход в здание доступен частично избирательно для инвалидов с нарушением опорно-двигательного аппарата, инвалидов с нарушением умственного развития, инвалидов с нарушением слуха.**

**Вход в здание временно не доступен для инвалидов нарушением зрения, инвалидов использующих для передвижения кресла-коляски.**

Для обеспечения полной доступности, целесообразно выполнить проектирование и устройство пандуса в соответствии с требованиями СП 59.13330.2020 и ГОСТ Р 51261-2022. Выполнить ремонт наружной лестницы (крыльца) в соответствии с требованиями СП 59.13330.2020 и ГОСТ Р 51261-2022. Выполнить ремонт покрытия входной площадки. Установить двухстворчатые двери обеих тамбуров в соответствии с требованиями СП 59.13330.2020. Рядом с входной дверью и вновь устроенным пандусом установить кнопки вызова персонала для оказания ситуационной помощи в соответствии с требованиями СП 59.13330.2020 и ГОСТ Р 59812-2021.

Необходимо организовать ситуационную помощь через вызов персонала и оборудовать место ожидания помощи для инвалидов и МГН. Организация ситуационной помощи на объекте оказывается персоналом, для чего необходимо:

- внести соответствующие изменения в «Правила оказания услуг в учреждении»;
- закрепить ответственных сотрудников с закреплением функциональных обязанностей в их должностных инструкциях;
- провести со всеми сотрудниками (обучение) правилам оказания ситуационной помощи инвалидам и МГН на объекте.

**Приложение №3**
**к Акту обследования ОСИ**
**от «15» декабря 2023 г.**
**к Паспорту доступности ОСИ**
**№ 1/2023 от «15» декабря 2023 г.**

## I Результаты обследования:
## 3. Пути (путей) движения внутри здания (в т.ч. путей эвакуации)
***Муниципальное автономное учреждение дополнительного образования «Спортивная школа олимпийского резерва по регби «Буревестник»***
***Кемеровская область-Кузбасс, г. Новокузнецк, ул. Уютная, д. 30***

| № п/п | Наименование функционально-планировочного элемента | Наличие элемента | | | Выявленные нарушения и замечания | | Работы по адаптации объектов | |
|---|---|---|---|---|---|---|---|---|
| | | есть/ нет | № на плане | № фото | Содержание | Значимо для инвалидов (категория) | Содержание | Виды работ |
| **3.1** | **Коридоры (вестибюль, фойе, зоны ожидания и т.д.)** | есть | | | | | | |
| **3.1.1** | **Вестибюль** | есть | 3 | 32-35 | При входе отсутствует мнемосхема. | К, О, С, Г, У | ***Необходимо*** в вестибюле вблизи входа разместить информационную тактильную или тактильно-звуковую мнемосхему, отображающую информацию о размещении и назначении помещений в здании. Разместить по возможности с правой стороны по ходу движения на расстояние не более 4 м. от входа в здание. ***п.6.5.12 СП 59.13330.2020.*** | Текущий ремонт, Индивидуальное решение с ТСР |

| | | | | | | | | |
|---|---|---|---|---|---|---|---|---|
| | | | | | Отсутствует контрастная маркировка по периметру дверных проемов, ведущих в тамбур №2 (на плане помещение №2), коридор (на плане помещение №9), фойе (на плане помещение №38) и открытого проема в стене ведущего в гардероб (на плане помещение №5) | С | ***Необходимо*** выполнить контрастную маркировку контрастной лентой шириной 50 мм по периметру дверных проемов ведущих в тамбур №2 (на плане помещение №2), коридор (на плане помещение №9), фойе (на плане помещение №38) и открытого проема в стене ведущего в гардероб (на плане помещение №5) ***п. 6.2.23 СП 59.13330.2020, табл. А3 п.1.3 СП 136.13330.2012.*** | Текущий ремонт, Индивидуальное решение с ТСР |
| | | | | | Отсутствует предупреждающий тактильный напольный указатель перед дверью ведущей из помещения в тамбур №2. | С | ***Необходимо*** выполнить тактильный напольный указатель «Внимание прямо по ходу движения – дверь» перед дверью ведущей в тамбур №2 при выходе из вестибюля глубиной 0,5 – 0,6 м на расстоянии 0,3 м. от положения двери в закрытом состоянии, так как дверь открывается от себя, ***п. 6.5.12 СП 59.13330.2020, табл.4 п.2 ГОСТ Р 52875-2018*** | Текущий ремонт, Индивидуальное решение с ТСР |
| | | | | | Отсутствует контрастная маркировка по периметру окна обслуживания гардероба. | С | ***Необходимо*** обозначить контрастной маркировкой зону обслуживания окна гардероба ***п.3.1 табл.А3 СП 136.13330.2012.*** | Текущий ремонт, Индивидуальное решение с ТСР |
| | | | | | Отсутствует яркая контрастная маркировка прозрачных полотен дверей ведущих в тамбур №2 (на плане помещение №2), коридор (на плане помещение №9), фойе (на плане помещение №38) | С | ***Рекомендовано*** выполнить на прозрачных полотнах дверей яркую контрастную маркировку в форме круга диаметром от 0,1 до 0,2 м. на высоте 1,3–1,4 м. Маркировка должна быть нанесена с обеих сторон дверного полотна. ***п. 6.1.6 СП 59.13330.2020*** | Текущий ремонт, Индивидуальное решение с ТСР |
| **3.1.2** | **Фойе** | есть | 38 | 36-38 | Отсутствует контрастная маркировка по периметру дверных проемов, ведущих в вестибюль (на плане помещение №3), медицинский кабинет и | С | ***Необходимо*** выполнить контрастную маркировку контрастной лентой шириной 50 мм по периметру дверных проемов ведущих в вестибюль (на плане помещение №3), | Текущий ремонт, Индивидуальное решение с ТСР |

| | | | | | | | | |
|---|---|---|---|---|---|---|---|---|
| | | | | | открытого проема в стене ведущего в теннисный зал (на плане помещение №33) | | медицинский кабинет, и открытого проема в стене ведущего в теннисный зал (на плане помещение №33)<br>***п. 6.2.23 СП 59.13330.2020, табл. А3 п.1.3 СП 136.13330.2012.*** | |
| | | | | | Отсутствует яркая контрастная маркировка прозрачных полотен двери ведущей из фойе (на плане помещение №38) в вестибюль (на плане помещение №3). | С | ***Рекомендовано*** выполнить на прозрачных полотнах двери ведущей из фойе (на плане помещение №38) в вестибюль (на плане помещение №3) яркую контрастную маркировку в форме круга диаметром от 0,1 до 0,2 м. на высоте 1,3–1,4 м. Маркировка должна быть нанесена с обеих сторон дверного полотна.<br>***п. 6.1.6 СП 59.13330.2020*** | Текущий ремонт, Индивидуальное решение с ТСР |
| | | | | | Отсутствует контрастная маркировка ступени подиума ресепшн | С | ***Необходимо*** предусмотреть устройство контрастной маркировки ступени подиума ресепшн в виде одной или нескольких полос, контрастных с поверхностью ступени, (например, желтого цвета), имеющие общую ширину в пределах 0,08 - 0,1 м. (расстояние между контрастной полосой и краем проступи - от 0,03 до 0,04 м.), контрастная маркировка может быть выполнена при помощи краски, противоскользящей ленты или накладки на ступень.<br>***п. 6.2.8 СП 59.13330.2020,***<br>***рис. В22 приложения В СП 136.13330.2012.*** | Текущий ремонт, Индивидуальное решение с ТСР |
| | | | | | Отсутствуют:<br>- предупреждающие тактильные напольные указатели перед дверью в медицинский кабинет и открытым проемом в стене ведущего в теннисный зал (на плане помещение №33) | С | Выполнить тактильные напольные предупреждающий контрастные указатели «Внимание прямо по ходу движения – дверь» перед дверью в медицинский кабинет и открытым проемом в стене ведущего в теннисный зал (на плане помещение №33) технически не возможно в соответствии с требованием ГОСТ Р 52875-2018, т.к. не позволяет ширина коридора Указатели могут | - |

| | | | | | | | | |
|---|---|---|---|---|---|---|---|---|
| | | | | | | | привести в заблуждение инвалидов с нарушением зрения. | |
| **3.1.3** | **Коридоры 1 этажа** | есть | 9,17, 28,29, 37 | 39-42 | Отсутствуют:<br>- предупреждающие тактильные напольные указатели перед дверьми ведущими в санузлы, душевые, спортзал, раздевалку, вестибюль | С | Выполнить тактильные напольные предупреждающий контрастные указатели «Внимание прямо по ходу движения – дверь» перед дверьми в коридорах 1 этажа не возможно в соответствии с требованием ГОСТ Р 52875-2018, т.к. не позволяет ширина коридоров Указатели могут привести в заблуждение инвалидов с нарушением зрения. | - |
| | | | | | - предупреждающие тактильные указатели перед выходами на лестницу, ведущую из коридора № 17 (на плане помещений) на второй этаж в помещение бассейна (помещение на пане №4) | С | Выполнить тактильный напольный указатель "Внимание, прямо по ходу движения - лестничный марш" в соответствии с требованиями ***п.1 табл.4 ГОСТ Р 52875-2018 технически не возможно из-за стесненных условий.*** | - |
| | | | | | Отсутствует контрастная маркировка по периметру дверных проемов помещений в коридорах 1 этажа где не соблюдено требование контрастности и открытого проема ведущего на лестницу из коридора № 17 (на плане помещений). | С | ***Необходимо*** выполнить контрастную маркировку контрастной лентой шириной 50 мм по периметру светлых дверных проемов помещений коридоров 1 этажа и открытого проема ведущего на лестницу из коридора № 17 (на плане помещений).<br>***п. 6.2.23 СП 59.13330.2020, табл. А3 п.1.3 СП 136.13330.2012.*** | Текущий ремонт, Индивидуальное решение с ТСР |
| | | | | | Размещение информирующих табличек, обозначающих назначение помещений не соответствует требованиям. | К, О, С, Г, У | ***Необходимо:***<br>- выполнить технические средства информирования в виде табличек о назначении помещения рядом с дверью и на высоте от 1,4 до 1,6 м со стороны дверной ручки в соответствии с ГОСТ Р51671-2015 (в том числе тактильные).<br>***п. 10.2.5 СП 136.13330.2012;*** | Текущий ремонт, Индивидуальное решение с ТСР |

| | | | | | | | | |
|---|---|---|---|---|---|---|---|---|
| | | | | | | | - информирующие тактильные таблички с использованием рельефных знаков и символом, а также рельефно-точечного шрифта Брайля разместить рядом с дверью со стороны дверной ручки на высоте от 1,2 до 1,6 м.<br>***п. 6.5.9 СП 59. 13330.2020.*** | |
| **3.1.4** | **Коридоры 2 этажа** | есть | 3,12 | 43-46 | Размещение информирующих табличек, обозначающих назначение помещений не соответствует требованиям. | С | ***Необходимо:***<br>- выполнить технические средства информирования в виде табличек о назначении помещения рядом с дверью и на высоте от 1,4 до 1,6 м со стороны дверной ручки в соответствии с ГОСТ Р51671-2015 (в том числе тактильные).<br>***п. 10.2.5 СП 136.13330.2012;***<br><br>- информирующие тактильные таблички с использованием рельефных знаков и символом, а также рельефно-точечного шрифта Брайля разместить рядом с дверью со стороны дверной ручки на высоте от 1,2 до 1,6 м.<br>***п. 6.5.9 СП 59. 13330.2020.*** | Текущий ремонт, Индивидуальное решение с ТСР |
| | | | | | Отсутствует предупреждающий тактильный напольный указатель перед дверьми в помещение тренажерного зала, коридор №12 (план помещений 2 этажа) и перед открытым проемом в стене ведущего из коридора 3 (план помещений 2 этажа) на лестницу ведущую на 1 этаж в помещение теннисного зала (помещение №33 на плане 1 этажа). | С | Выполнить тактильные напольные предупреждающие контрастные указатели «Внимание прямо по ходу движения – дверь» перед дверьми в помещения не возможно в соответствии с требованием ГОСТ Р 52875-2018 из-за стесненных условий. Указатели могут привести в заблуждение инвалидов с нарушением зрения. | - |
| | | | | | Отсутствуют предупреждающие тактильные напольные указатели "Внимание, прямо по ходу движения - лестничный марш» перед лестницей №2 | С | Выполнить тактильный напольный указатель "Внимание, прямо по ходу движения - лестничный марш" в соответствии с требованиями ***п.1 табл.4 ГОСТ Р 52875-2018*** | - |

| | | | | | | | | |
|---|---|---|---|---|---|---|---|---|
| | | | | | ведущими на 1 этаж в теннисный зал (помещение №33 на плане 1 этажа). | | ***технически не возможно из-за стесненных условий*** | |
| | | | | | Отсутствует контрастная маркировка по периметру дверных проемов, ведущих в помещение тренажерного зала, коридор №12 (план помещений 2 этажа), помещение бассейна (помещение №4 на плане 2 этажа) и открытого проема в стене ведущего из коридора №3 (план помещений 2 этажа) на лестницу №2 ведущую на 1 этаж в теннисный зал (помещение №33 на плане 1 этажа). | С | ***Необходимо*** выполнить контрастную маркировку контрастной лентой шириной 50 мм по периметру дверных проемов ведущих в помещение тренажерного зала, коридор №12 (план помещений 2 этажа), помещение бассейна (помещение №4 на плане 2 этажа) и открытого проема в стене ведущего из коридора №3 (план помещений 2 этажа) на лестницу №2 ведущую на 1 этаж в теннисный зал (помещение №33 на плане 1 этажа).<br>***п. 6.2.23 СП 59.13330.2020, табл. А3 п.1.3 СП 136.13330.2012.*** | Текущий ремонт, Индивидуальное решение с ТСР |
| | | | | | Отсутствует яркая контрастная маркировка каждой ступени сложной конфигурации лестничного марша в коридоре №12 (план помещений 2 этажа) и одиночной ступени на перепаде высот поверхностей пола ведущей из коридора №3 (план помещений 2 этажа) на площадку (помещение №2 на плане 2 этажа) | С | ***Необходимо*** выполнить контрастную маркировку каждой ступени сложной конфигурации лестничного марша в коридоре №12 (план помещений 2 этажа) и одиночной ступени на перепаде высот поверхностей пола ведущей из коридора №3 (план помещений 2 этажа) на площадку (помещение №2 на плане 2 этажа) шириной 8-10 см на расстоянии 3 см. от передней кромки ступени.<br>***п.5.2.8, СП 59.13330.2020.*** | Текущий ремонт, Индивидуальное решение с ТСР |
| **3.2** | **Лестница** | есть | | | | | | |
| **3.2.1** | **Лестница №1** | есть | 7 | 47-51 | Лестница №1 между стенами состоит из 4-х маршей:<br>- первый марш – 3 ступени высотой 0,18 м.;<br>- второй марш – 8 ступеней высотой 0,18 м. Ступени марша без подступенков;<br>- площадка между вторым и третьим маршами имеет перепад высот | О,С<br><br>О,С | ***В соответствии с п. 5.1.12 СП 59.13330.2020*** *не следует применять на путях движения МГН ступени без подступенков.*<br>***Необходимо*** выполнить ремонт ступеней без подступенков установив подступенки.<br><br>***Рекомендовано:***<br>- установить поручни по всей длине лестниц высотой 0,9 м. и 0,7 м. (в учреждениях с возможным пребыванием детей высота | Текущий ремонт, Индивидуальное решение с ТСР<br><br>Текущий ремонт, Индивидуальное решение с ТСР |

| | | | | | | | | |
|---|---|---|---|---|---|---|---|---|
| | | | | | поверхностей по середине высотой 0,15 м.;<br>- третий марш – 5 ступеней высотой 0,17 м. Ступени марша без подступенков;<br>- на площадке между третьим и четверым маршами расположен вход в тренажерный зал;<br>-четвертый марш – 3 ступени<br>Поручни отсутствуют<br>Ширина лестницы – 0,7 м. | | дополнительного поручня - от 500 до 700 +/- 30 мм в зависимости от возрастной категории детей) в соответствии с ГОСТ Р 51261-2022<br>***п. 5.1.13, п. 6.2.1 СП 59. 13330. 2020,***<br>***п. 5.3.6 ГОСТ Р 51261-2022.***<br>- предусмотреть форму и размеры обеспечивающих максимальное удобство их захвата и стабильную фиксацию кисти руки для каждой конкретной ситуации в процессе пользования, оптимальным вариантом для охвата рукой являются поручни округлого сечения диаметром от 0,04 до 0,05 м (для детей – 0,03 м).<br>***п. 6.2.12 СП 59. 13330. 2020,***<br>***п. 5.1.5 ГОСТ Р 51261-2022.***<br>- выполнить завершающие горизонтальные части поручней длиннее марша лестницы на 0,3 м. Форма завершающих частей поручней должна быть травмобезопасной: с плавным завершением вниз, в сторону ограждения или стены<br>***п. 5.1.13 СП 59. 13330. 2020***<br>***п. 5.3.7 ГОСТ Р 51261-2022***<br> 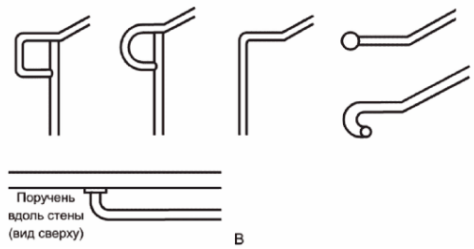 <br><br>*Рис. Завершающие части поручней* | | |
| | | | | | Отсутствует контрастная маркировка краевых ступеней каждого лестничного марша и ступени на | С | ***Необходимо*** выполнить контрастную маркировку краевых ступеней каждого лестничного марша и ступени на перепаде высот | Текущий ремонт, Индивидуальное решение с ТСР |

| | | | | | | | | |
|---|---|---|---|---|---|---|---|---|
| | | | | | перепаде высот поверхностей площадки между вторым и третьим маршами<br><br>Отсутствуют предупреждающие тактильные указатели перед лестницей | С | поверхностей площадки между вторым и третьим маршами.<br>***п.5.2.8, СП 59.13330.2020.***<br><br>***Необходимо*** выполнить тактильный напольный указатель "Внимание, прямо по ходу движения - лестничный марш" глубиной от 500 до 600 мм и шириной, равной ширине лестничного марша, доступного для движения инвалидов по зрению на расстоянии 300 мм от кромки проступи первой ступени лестницы. Тип рифления: рифы типа усеченных конусов, усеченных куполов, цилиндров, расположенных в линейном порядке.<br>***п.1 табл.4 ГОСТ Р 52875-2018***<br><br> <br><br>*Рис. Форма рифления - усеченные конусы или усеченные купола, расположенные в линейном порядке, используемые для обустройства предупреждающих ТНУ, разрешающих движение с осторожностью.* | Текущий ремонт, Индивидуальное решение с ТСР |
| **3.2.2** | **Лестницы № 2** | есть | 36 | 52-56 | Лестница №2 между стенами состоит из 4-х маршей:<br>- первый марш – 6 ступени высотой:<br>✓ первая ступень – 0,07 м.;<br>✓ вторая ступень - 0,14 м.; | О,С | ***Рекомендовано:***<br>- установить поручни по всей длине лестниц высотой 0,9 м. и 0,7 м. (в учреждениях с возможным пребыванием детей высота дополнительного поручня - от 500 до 700 +/- 30 | Текущий ремонт, Индивидуальное решение с ТСР |

| | | | | | | | | |
|---|---|---|---|---|---|---|---|---|
| | | | | | - второй марш – 5 ступеней высотой 0,14 м.<br>- третий марш – 5 ступеней высотой 0,14 м.<br>-четвертый марш – 5 ступеней высотой:<br>✓ первых четыре ступени– 0,14 м.;<br>✓ пятая ступень – 0.22 м.<br>Поручни отсутствуют | | мм в зависимости от возрастной категории детей) в соответствии с ГОСТ Р 51261-2022<br>***п. 5.1.13, п. 6.2.1 СП 59. 13330. 2020,***<br>***п. 5.3.6 ГОСТ Р 51261-2022.***<br><br>- предусмотреть форму и размеры обеспечивающих максимальное удобство их захвата и стабильную фиксацию кисти руки для каждой конкретной ситуации в процессе пользования, оптимальным вариантом для охвата рукой являются поручни округлого сечения диаметром от 0,04 до 0,05 м (для детей – 0,03 м).<br>***п. 6.2.12 СП 59. 13330. 2020,***<br>***п. 5.1.5 ГОСТ Р 51261-2022.***<br><br>- выполнить завершающие горизонтальные части поручней длиннее марша лестницы на 0,3 м. Форма завершающих частей поручней должна быть травмобезопасной: с плавным завершением вниз, в сторону ограждения или стены<br>***п. 5.1.13 СП 59. 13330. 2020***<br>***п. 5.3.7 ГОСТ Р 51261-2022***<br> 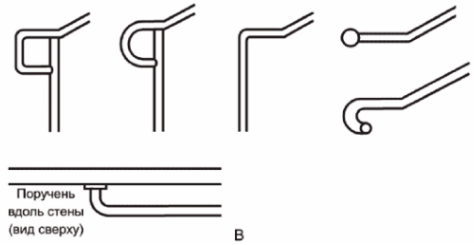 <br><br>*Рис. Завершающие части поручней* | | |
| | | | | | Отсутствует контрастная маркировка краевых ступеней каждого лестничного марша | С | ***Необходимо*** выполнить контрастную маркировку краевых ступеней каждого лестничного марша. | Текущий ремонт, Индивидуальное решение с ТСР |

| | | | | | | | | |
|---|---|---|---|---|---|---|---|---|
| | | | | | Отсутствуют предупреждающие тактильные указатели перед лестницей | С | ***п.5.2.8, СП 59.13330.2020.***<br><br>***Необходимо*** выполнить тактильный напольный указатель "Внимание, прямо по ходу движения - лестничный марш" глубиной от 500 до 600 мм и шириной, равной ширине лестничного марша, доступного для движения инвалидов по зрению на расстоянии 300 мм от кромки проступи первой ступени лестницы. Тип рифления: рифы типа усеченных конусов, усеченных куполов, цилиндров, расположенных в линейном порядке.<br>***п.1 табл.4 ГОСТ Р 52875-2018***<br><br> <br><br>*Рис. Форма рифления - усеченные конусы или усеченные купола, расположенные в линейном порядке, используемые для обустройства предупреждающих ТНУ, разрешающих движение с осторожностью.* | Текущий ремонт, Индивидуальное решение с ТСР |
| **3.2.3** | **Лестницы № 3** | есть | 5 | 57-59 | Лестница №3 состоит из 2-х маршей по 13 ступеней.<br>Высота поручней – от 1,0 м до 1,07 м. Завершающие части поручней не отвечают нормативным требованиям и имеют травмоопасное завершение. | О,С | ***Необходимо:***<br>- установить поручни по всей длине лестниц высотой 0,9 м. и 0,7 м. (в учреждениях с возможным пребыванием детей высота дополнительного поручня - от 500 до 700 +/- 30 | Текущий ремонт, Индивидуальное решение с ТСР |

| | | | | | | | | |
|---|---|---|---|---|---|---|---|---|
| | | | | | | | мм в зависимости от возрастной категории детей) в соответствии с ГОСТ Р 51261-2022<br>***п. 5.1.13, п. 6.2.1 СП 59. 13330. 2020,***<br>***п. 5.3.6 ГОСТ Р 51261-2022.***<br><br>- предусмотреть форму и размеры обеспечивающих максимальное удобство их захвата и стабильную фиксацию кисти руки для каждой конкретной ситуации в процессе пользования, оптимальным вариантом для охвата рукой являются поручни округлого сечения диаметром от 0,04 до 0,05 м (для детей – 0,03 м).<br>***п. 6.2.12 СП 59. 13330. 2020,***<br>***п. 5.1.5 ГОСТ Р 51261-2022.***<br><br>- выполнить завершающие горизонтальные части поручней длиннее марша лестницы на 0,3 м. Форма завершающих частей поручней должна быть травмобезопасной: с плавным завершением вниз, в сторону ограждения или стены<br>***п. 5.1.13 СП 59. 13330. 2020***<br>***п. 5.3.7 ГОСТ Р 51261-2022***<br><br> 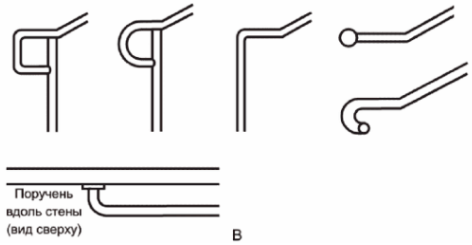 <br><br>*Рис. Завершающие части поручней* | |
| | | | | | Отсутствует контрастная маркировка краевых ступеней лестничных маршей | С | ***Необходимо*** выполнить контрастную маркировку последней ступени лестничного | Текущий ремонт, Индивидуальное решение с ТСР |

| | | | | | | | | |
|---|---|---|---|---|---|---|---|---|
| | | | | | Отсутствуют предупреждающие тактильные указатели перед лестницей | С | марша лестницы №2 шириной 8-10 см на расстоянии 3 см. от передней кромки ступени. ***п.5.2.8, СП 59.13330.2020.***<br><br>Выполнить тактильный напольный указатель "Внимание, прямо по ходу движения - лестничный марш" в соответствии с требованиями ***п.1 табл.4 ГОСТ Р 52875-2018 технически не возможно из-за стесненных условий.*** | - |
| **3.3** | **Пандус** | нет | | | | | | |
| **3.4** | **Лифт, Подъемная платформа.** | нет | | | Второй этажи не доступен для инвалидов на креслах-колясках.<br>На втором этаже находятся тренажерный зал и бассейн. | К | ***Рекомендовано найти проектное решение устройства Вертикального подъемника для инвалидов например типа ВТПМ 4000 арт. Rlf20618 для подъема на второй этаж.***<br><br>Это базовая модель с металлокаркасной остекленной шахтой, высота подъема до 3 м.<br><br> | Индивидуальное решение с ТСР |

| | | | | | | | | |
|---|---|---|---|---|---|---|---|---|
| | | | | | | | Рекомендовано рассмотреть установку вертикального подъемника для подъема на второй этаж в помещении фойе №38 (план 1 этажа),так как данное помещение имеет второй свет, т.е. отсутствует междуэтажное перекрытие.<br>Выход с вертикального подъемника можно запланировать на площадку №2 (план 2 этажа), но тогда необходимо устранить перепад высот уровней пола коридора №3 (план 2 этажа) и площадки №2 (план 2 этажа).<br>Либо необходимо найти другое решение установки вертикального подъемника для подъема инвалидов на 2 этаж.<br>***Для посещения бассейна инвалидами на креслах-колясках необходимо запроектировать и установить на лестнице №3 ведущей из коридора №17 (план 1 этажа) на второй этаж в бассейн (помещение №4 на плане 2 этажа) потолочную рельсовую систему например типа HOGG RL-50р.***<br> <br> | |

| | | | | | | | | |
|---|---|---|---|---|---|---|---|---|
| | | | | | | | 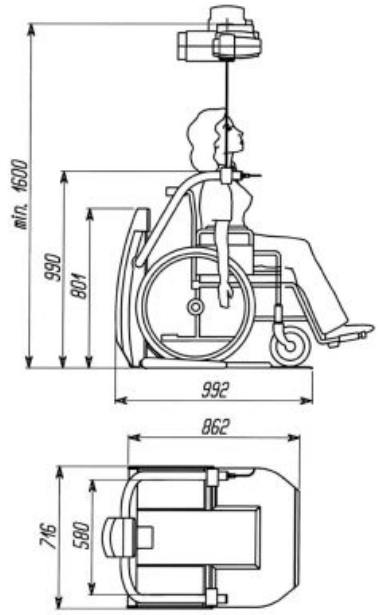 <br>При в ходе с лестничной площадки в бассейн имеется приямок. Необходимо выполнить съезды в приямке с уклоном не более 5%.<br>***Для обеспечения легкого доступа к бассейну людям с ограниченными возможностями необходимо в бассейне установить подъемник например типа «ПТК Спорт».*** Конструкция этого подъемника состоит из лестницы для ассистента и сиденья с гидравлическим механизмом. | |

| | | | | | | | | |
|---|---|---|---|---|---|---|---|---|
| | | | | | | | | |
| **3.5** | **Двери** | есть | | 32-36, 39-41, 60-72 | ***Первый этаж***<br><br>При выходе из вестибюля в тамбур №1 ведет 2-х створчатая остекленная дверь с шириной рабочей створки - 0,65 м. Порог отсутствует<br><br>*Отсутствуют:*<br>- контрастная маркировка по периметру двери;<br><br>- яркая контрастная маркировка прозрачных полотен двери | К, О<br><br>С<br><br>С | ***Необходимо:***<br>- установить двухстворчатую дверь с одной рабочей створкой шириной – 0,9 м.<br>***п.6.1.5 СП 59. 13330.2020***<br><br>***Необходимо*** выполнить контрастную маркировку контрастной лентой шириной 50 мм по периметру дверного проема двери.<br>***п. 6.2.23, п. 6.4.1 СП 59.13330.2020, табл. А3 п.1.3 СП 136.13330.2012.***<br><br>***Рекомендовано*** выполнить на прозрачных полотнах двери яркую контрастную маркировку в форме круга диаметром от 0,1 до 0,2 м. на высоте 1,3–1,4 м. Маркировка должна быть нанесена с обеих сторон дверного полотна.<br>***п. 6.1.6 СП 59.13330.2020*** | Капитальный ремонт, Индивидуальное решение с ТСР<br><br>Текущий ремонт, Индивидуальное решение с ТСР<br><br>Текущий ремонт, Индивидуальное решение с ТСР |

| | | | | | | | | |
|---|---|---|---|---|---|---|---|---|
| | | | | | Из вестибюля в фойе ведет 2-х створчатая остекленная дверь с шириной рабочей створки - 0,67 м. Порог отсутствует | К,О | ***Необходимо:***<br>- установить двухстворчатую дверь с одной рабочей створкой шириной – 0,9 м.<br>***п.6.1.5 СП 59. 13330.2020*** | Капитальный ремонт, Индивидуальное решение с ТСР |
| | | | | | *Отсутствуют:*<br>- контрастная маркировка по периметру двери; | С | ***Необходимо*** выполнить контрастную маркировку контрастной лентой шириной 50 мм по периметру дверного проема двери.<br>***п. 6.2.23, п. 6.4.1 СП 59.13330.2020, табл. А3 п.1.3 СП 136.13330.2012.*** | Текущий ремонт, Индивидуальное решение с ТСР |
| | | | | | - яркая контрастная маркировка прозрачных полотен двери. | С | ***Рекомендовано*** выполнить на прозрачных полотнах двери яркую контрастную маркировку в форме круга диаметром от 0,1 до 0,2 м. на высоте 1,3–1,4 м. Маркировка должна быть нанесена с обеих сторон дверного полотна.<br>***п. 6.1.6 СП 59.13330.2020*** | Текущий ремонт, Индивидуальное решение с ТСР |
| | | | | | Из вестибюля в коридор № 9 (план 1 этажа) ведет 2-х створчатая остекленная дверь с шириной рабочей створки - 0,66 м. Порог отсутствует | К, О | ***Необходимо:***<br>- установить двухстворчатую дверь с одной рабочей створкой шириной – 0,9 м.<br>***п.6.1.5 СП 59. 13330.2020*** | Капитальный ремонт, Индивидуальное решение с ТСР |
| | | | | | *Отсутствуют:*<br>- контрастная маркировка по периметру двери; | С | ***Необходимо*** выполнить контрастную маркировку контрастной лентой шириной 50 мм по периметру дверного проема двери.<br>***п. 6.2.23, п. 6.4.1 СП 59.13330.2020, табл. А3 п.1.3 СП 136.13330.2012.*** | Текущий ремонт, Индивидуальное решение с ТСР |
| | | | | | - яркая контрастная маркировка прозрачных полотен двери. | С | ***Рекомендовано*** выполнить на прозрачных полотнах двери яркую контрастную маркировку в форме круга диаметром от 0,1 до 0,2 м. на высоте 1,3–1,4 м. Маркировка должна быть нанесена с обеих сторон дверного полотна.<br>***п. 6.1.6 СП 59.13330.2020*** | Текущий ремонт, Индивидуальное решение с ТСР |
| | | | | | Из коридора № 9 (план 1 этажа) в спортивный зал ведет двухстворчатая | | ***Необходимо:*** | |

| | | | | | | | | |
|---|---|---|---|---|---|---|---|---|
| | | | | | остекленная дверь. Прозрачные полотна двери защищены металлической сеткой. Ширина рабочей створки - 0,65 м. Обе створки всегда открыты. | К,ОС,Г,У | - установить двухстворчатую дверь с одной рабочей створкой шириной – 0,9 м.<br>***п.6.1.5 СП 59. 13330.2020*** | Капитальный ремонт, Индивидуальное решение с ТСР |
| | | | | | Отсутствует контрастная маркировка по периметру двери. | С | ***Необходимо*** выполнить контрастную маркировку контрастной лентой шириной 50 мм по периметру дверного проема двери.<br>***п. 6.2.23, п. 6.4.1 СП 59.13330.2020, табл. А3 п.1.3 СП 136.13330.2012.*** | Текущий ремонт, Индивидуальное решение с ТСР |
| | | | | | В помещения 1 этажа (санузлы (помещения №15,16 на плане 1 этажа), душевые (помещения №11,14 на плане 1 этажа), раздевалку (помещение №8 на плане 1 этажа), сауну (помещение №19 на плане 1 этажа), медицинскую комнату, из раздевалки (помещение №5 на плане 1 этажа) в коридор №17(план 1 этажа, ведут глухие однопольные двери с шириной створки дверного полотна от 0,6 до 0,8 м.<br>Многие двери имеют пороги не отвечающие нормативным требованиям | К, О | ***Необходимо:***<br>- обеспечить ширину дверных полотен в свету однопольных дверей не менее 0,9 м., а в капитальных стенах не менее 0,8 м.<br>***п. 6.1.5, п. 6.2.4, п. 6.2.23 СП 59.13330.2020***<br><br>- устранить пороги, при необходимости устройства порогов их высота или перепад высот не должны превышать 0,014 м.<br>***6.2.4 СП 59.13330.2020*** | Капитальный ремонт, Индивидуальное решение с ТСР |
| | | | | | Отсутствует контрастная маркировка по периметру дверей, где не обеспечена контрастность с окружающей средой. | С | ***Необходимо*** выполнить контрастную маркировку контрастной лентой шириной 50 мм по периметру дверных проемов помещений<br>***п. 6.2.23 СП 59.13330.2020, табл. А3 п.1.3 СП 136.13330.2012.*** | Текущий ремонт, Индивидуальное решение с ТСР |
| | | | | | Размещение информационной таблички обозначения помещений не соответствуют нормативным требованиям. | К,ОС,Г,У | ***Необходимо*** выполнить технические средства информирования в виде табличек о назначении помещения рядом с дверью и на высоте от 1,4 до 1,6 м со стороны дверной ручки в соответствии с ГОСТ Р51671-2015 (в том числе тактильные).<br>***п. 10.2.5 СП 136.13330.2012;*** | Текущий ремонт, Индивидуальное решение с ТСР |
| | | | | | | | - информирующие тактильные таблички с использованием рельефных знаков и символом, а также рельефно-точечного шрифта Брайля | Текущий ремонт, Индивидуальное решение с ТСР |

| | | | | | | | | |
|---|---|---|---|---|---|---|---|---|
| | | | | | | | разместить рядом с дверью со стороны дверной ручки на высоте от 1,2 до 1,6 м.<br>***п. 6.5.9 СП 59. 13330.2020*** | |
| | | | | 43-45, 73-78 | ***<u>Второй этаж</u>***<br>В помещения ведут глухие однопольные двери с шириной створок дверного полотна от 0,7 до 0,9 м.<br>Многие двери имеют пороги не отвечающие нормативным требованиям | К,О | ***Необходимо:***<br>- обеспечить ширину дверных полотен в свету однопольных дверей не менее 0,9 м., а в капитальных стенах не менее 0,8 м.<br>***п. 6.1.5, п. 6.2.4, п. 6.2.23 СП 59.13330.2020***<br><br>- устранить пороги, при необходимости устройства порогов их высота или перепад высот не должны превышать 0,014 м.<br>***6.2.4 СП 59.13330.2020*** | Капитальный ремонт, Индивидуальное решение с ТСР |
| | | | | | Отсутствует контрастная маркировка по периметру дверей, где не обеспечена контрастность с окружающей средой. | С | ***Необходимо*** выполнить контрастную маркировку контрастной лентой шириной 50 мм по периметру дверных проемов помещений<br>***п. 6.2.23 СП 59.13330.2020, табл. А3 п.1.3 СП 136.13330.2012.*** | Текущий ремонт, Индивидуальное решение с ТСР |
| | | | | | Размещение информационных табличек обозначения помещений не соответствуют нормативным требованиям. | К,ОС,Г,У | ***Необходимо*** выполнить технические средства информирования в виде табличек о назначении помещения рядом с дверью и на высоте от 1,4 до 1,6 м со стороны дверной ручки в соответствии с ГОСТ Р51671-2015 (в том числе тактильные).<br>***п. 10.2.5 СП 136.13330.2012;***<br><br>- информирующие тактильные таблички с использованием рельефных знаков и символом, а также рельефно-точечного шрифта Брайля разместить рядом с дверью со стороны дверной ручки на высоте от 1,2 до 1,6 м.<br>***п. 6.5.9 СП 59. 13330.2020*** | Текущий ремонт, Индивидуальное решение с ТСР |
| | | | | | В помещение бассейна ведет 2-х створчатая остекленная дверь с шириной рабочей створки - 0,62 м. | К,О | ***Необходимо:***<br>- установить двухстворчатую дверь с одной рабочей створкой шириной – 0,9 м. Рабочую | Капитальный ремонт, Индивидуальное |

| | | | | | | | | |
|---|---|---|---|---|---|---|---|---|
| | | | | | При открытии двери рабочая створка перекрывает частично лестничный марш и создает помехи для безопасного движения посетителям. | | створку расположить так, чтобы она открывалась к стене лестничной площадки.<br>***п.6.1.5 СП 59. 13330.2020*** | решение с ТСР |
| | | | | | *Отсутствуют:*<br>- контрастная маркировка по периметру двери; | С | ***Необходимо*** выполнить контрастную маркировку контрастной лентой шириной 50 мм по периметру дверного проема двери.<br>***п. 6.2.23, п. 6.4.1 СП 59.13330.2020,***<br>***табл. А3 п.1.3 СП 136.13330.2012.*** | Текущий ремонт, Индивидуальное решение с ТСР |
| | | | | | - яркая контрастная маркировка прозрачных полотен двери. | С | ***Рекомендовано*** выполнить на прозрачных полотнах двери яркую контрастную маркировку в форме круга диаметром от 0,1 до 0,2 м. на высоте 1,3–1,4 м. Маркировка должна быть нанесена с обеих сторон дверного полотна.<br>***п. 6.1.6 СП 59.13330.2020*** | Текущий ремонт, Индивидуальное решение с ТСР |
| **3.6** | **Пути эвакуации (в т.ч. зоны безопасности)** | есть | | | Не обозначены пути эвакуации для МГН | К, О, С, Г, У | ***Необходимо:***<br>- обустроить пути эвакуации на этажах для МНГ;<br>- изготовить и разместить на стене рядом с входом в доступном месте на контрастном от стены фоне, мнемосхему с информацией о расположении помещений на объекте, с указанием доступных для инвалидов маршрутов и путей эвакуации, с дублированием информации шрифтом Брайля. Она должна размещаться с правой стороны по ходу движения на удалении от 2 до 4 м от входа.<br>***п. 6.5.12 СП 59.13330.2020;***<br>- на проступях верхней и нижней ступеней каждого марша эвакуационных лестниц в | Текущий ремонт, Индивидуальное решение с ТСР, Организационные мероприятия |

| | | | | | | | | |
|---|---|---|---|---|---|---|---|---|
| | | | | | | | общественных и производственных зданиях и сооружениях, доступных МГН, должны быть нанесены контрастные или контрастные фотолюминесцентные полосы в соответствии с требованиями.<br>***п.6.2.29 СП 59.13330.2020***;<br>- поручни лестниц на путях эвакуации в общественных зданиях и сооружениях должны контрастировать с окружающей средой. В условиях темноты они должны иметь яркостный контраст за счет применения фотолюминесцентных материалов либо источников искусственной подсветки.<br>***п.6.2.29 СП 59.13330.2020;***<br>- разместить на стенах путей эвакуации тактильные знаки контрастного цвета указывающие направление к эвакуационному выходу на высоте 1,2 – 1,6 м. в соответствии с<br>**ГОСТ Р 12.4.026**<br>***п.6.5.1, СП 59.13330.2020.*** | |
| | | | | | Отсутствует яркая контрастная маркировка по периметру дверных проемов и открытых проем в стенах на путях эвакуации. | С | ***Необходимо*** выполнить контрастную маркировку контрастной лентой шириной 50 мм по периметру дверных проемов и открытых проемов в стенах на путях эвакуации.<br>***п. 6.2.23, п. 6.4.1 СП 59.13330.2020,***<br>***табл. А3 п.1.3 СП 136.13330.2012.*** | Текущий ремонт, Индивидуальное решение с ТСР |
| | | | | | Не определены пути эвакуации для инвалидов на креслах-колясках. | К | Необходимо найти решение обеспечить безопасность посетителей с обязательным учетом психофизиологических возможностей инвалидов различных категорий , в том числе и инвалидов на креслах-колясках. в соответствии с требованиями Приказа Министерства Российской Федерации по делам гражданской обороны, чрезвычайным ситуациям и ликвидации последствий стихийных бедствий от 30 июня 2009 г. № 382 «Об утверждении методики определения расчетных величин | Текущий ремонт, Индивидуальное решение с ТСР |

| | | | | | | | | |
|---|---|---|---|---|---|---|---|---|
| | | | | | | | пожарного риска в зданиях, сооружениях и строениях различных классов функциональной пожарной опасности»<br>***п. 6.2.19 СП 59.13330.2020*** | |
| | | | | 79-81 | **<u>Эвакуационные выходы</u>**<br><br>***Эвакуационный выход №1 из спортивного зала на 1 этаже***<br><br>Эвакуационный выход осуществляется через спортивный зал<br><br>Эвакуационная дверь ведущая из спортзала в тамбур эвакуационного выхода глухая деревянная одностворчатая двойная шириной - 0,93 м. Имеется порог не соответствующий нормативным значениям. Имеется перепад высот поверхностей порога и пола тамбура – 0,17 м. Глубина тамбура – 0,9 м.<br><br>Из тамбура эвакуационного выхода на улицу ведет 2-х створчатая металлическая дверь с шириной рабочей створки – 0,92 м.<br>Имеется порог – 0,02 м. | К,О,С,Г,У<br><br>К,О,С<br><br>К,О<br><br>К,О,С | *Основные требования к Эвакуационным выходам*<br><br>Эвакуационные пути в пределах помещения должны обеспечивать возможность безопасного движения людей через эвакуационные выходы из данного помещения<br>***п. 4.1.2 СП 1.13130.2020.***<br><br>При использовании двупольных дверей ширина эвакуационного выхода определяется только шириной выхода через "активные" дверные полотна. При этом учитывать ширину "пассивного"(зафиксированного) полотна не допускается.<br>***п. 4.2.24 СП 1.13130.2020.***<br><br>Ширина эвакуационных выходов должна быть, как правило, не менее 0,9 м. , если капитальная стена , то не менее 0,8 м.<br>***п. 4.2.24 СП 1.13130.2020.***<br>***п. 9.3.3 СП 1.13130.2020.***<br>***п. 6.2.21 СП 1.13130.2020.***<br><br>Дверные проемы, предусмотренные на путях эвакуации МГН, не должны иметь порогов высотой более 1,4 см.<br>***Необходимо*** устранить порог до нормативного значения.<br>***п.9.3.8 СП 1.13130.2020*** | Текущий ремонт, Индивидуальное решение с ТСР |

| | | | | | | | | |
|---|---|---|---|---|---|---|---|---|
| | | | | | | К,О,С | ***Необходимо*** выполнить съезд с уклоном не более 8% на перепаде высот поверхностей порога и пола тамбура на всю ширину двухстворчатой двери. Покрытие прохожей части съезда необходимо выполнить из твердых материалов, ровным, не создающим вибрацию при движении по нему.<br>***п. 5.1.11 СП 59.13330.2020*** | Текущий ремонт, Индивидуальное решение с ТСР |
| | | | | | Имеется перепад высот поверхностей входной площадки и тротуара на пути эвакуации, а также тротуара и проезжей части дороги. | К,О,С | ***Необходимо*** на перепадах высот поверхностей входной площадки и тротуара на пути эвакуации, а также тротуара и проезжей части дороги выполнить съезды с уклоном не более 5% в соответствии с требованием п.6.2.21 СП 59.13330.2020 | Текущий ремонт, Индивидуальное решение с ТСР |
| | | | | | Поверхность тротуара на пути эвакуационного маршрута имеет неровности, разрушения чередование возвышенностей и впадин. | К,О,С | Необходимо восстановить целостность покрытия пешеходного пути тротуара ведущего к эвакуационному выходу - покрытие должно быть ровным, поверхность должна обеспечивать продольный коэффициент сцепления 0,6 – 0,75 кН/кН.<br>***п.5.1.11 СП 59.13330.2020.*** | Текущий ремонт, Индивидуальное решение с ТСР |
| | | | | 82,83 | ***Эвакуационный выход №2 со второго этажа***<br><br>Ограждение лестничного марша крыльца эвакуационного выхода не отвечает нормативным требованиям. | О,С | ***Необходимо:***<br>- выполнить устройство поручней лестничного марша на одном или двух уровнях: высота верхней части охватываемой поверхности лестничного поручня от края поверхности проступи ступени должна быть (900 +/- 30) мм; в учреждениях с возможным пребыванием детей высота дополнительного поручня - от 500 до 700 +/- 30 мм в зависимости от возрастной категории детей. Для детей старше пяти лет допустимо использовать поручень на высоте 700 мм.<br>***п. 5.3.6 ГОСТ Р 51261-2022***<br><br>- выполнить завершающие части поручней горизонтальными и они должны выступать за | Текущий ремонт, Индивидуальное решение с ТСР |

| | | | | | | | | |
|---|---|---|---|---|---|---|---|---|
| | | | | | | | границы лестничного маршей на 0,3 м. (в стесненных условиях допускается выполнять завершающие части поручней под углом 90о во внешнюю сторону);<br>***п. 5.1.12 СП 59.13330.2020;***<br>***п.5.3.6 ГОСТ Р 51261 -2022.***<br><br>- форма завершающих частей поручней должна быть травмобезопасной: с плавным завершением вниз, в сторону ограждения или стены и т. п.<br>п. 5.1.13, п. 6.1.2 СП 59.13330.2020.<br>п.5.3.6 ГОСТ Р 51261 -2022.<br> 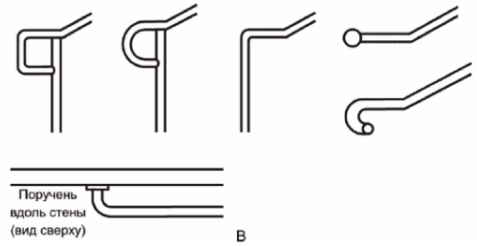 <br>*Рис. Завершающие части поручней* | |
| | | | | | Поверхность тротуара на пути эвакуационного маршрута имеет неровности, разрушения чередование возвышенностей и впадин | О,С | ***Необходимо*** восстановить целостность покрытия пешеходного пути тротуара ведущего к эвакуационному выходу - покрытие должно быть ровным, поверхность должна обеспечивать продольный коэффициент сцепления 0,6 – 0,75 кН/кН.<br>***п.5.1.11 СП 59.13330.2020.*** | Текущий ремонт, Индивидуальное решение с ТСР |
| | | | | | Имеется перепад высот поверхностей тротуара и проезжей части дороги. | О,С | ***Необходимо*** на перепадах высот поверхностей тротуара и проезжей части дороги выполнить съезд с уклоном не более 5% в соответствии с требованием п.6.2.21 СП 59.13330.2020 | Текущий ремонт, Индивидуальное решение с ТСР |

| | | | | | | | | |
|---|---|---|---|---|---|---|---|---|
| | | | | | Отсутствует контрастная маркировка краевых ступеней лестничных маршей эвакуационной лестницы. | С | ***Необходимо*** предусмотреть устройство контрастной маркировки на проступях краевых ступеней лестничных маршей в виде одной или нескольких полос, контрастных с поверхностью ступени, (например, желтого цвета), имеющие общую ширину в пределах 0,08 - 0,1 м. (расстояние между контрастной полосой и краем проступи - от 0,03 до 0,04 м.), контрастная маркировка может быть выполнена при помощи краски, противоскользящей ленты или накладки на ступень.<br>***п. 6.2.8 СП 59.13330.2020,***<br>***рис. В22 приложения В СП 136.13330.2012*** | Текущий ремонт, Индивидуальное решение с ТСР |
| | **ОБЩИЕ требования к зоне** | | | | | К, О, С, Г<br><br>К | Организовать в зоне обслуживания посетителей места отдыха и ожидания для инвалидов из расчета не менее 5%, но не менее одного.<br>***п. 8.1.4 СП 59. 13330. 2020.***<br><br>При невозможности обеспечения доступности всего здания для инвалидов необходимо обеспечить выделение в уровне входа специальные помещения, зоны или блоки для обслуживании инвалидов, либо организовать обслуживание на дому или посредством телекоммуникаций<br>***п. 8.1.2 СП 59. 13330. 2020*** | |

## II Заключение по зоне:

| Наименование структурно-функциональной зоны | Состояние доступности* (к пункту 3.4 Акта обследования ОСИ) | Приложение | | Рекомендации по адаптации (вид работы) ** к пункту 4.1 Акта обследования ОСИ |
|---|---|---|---|---|
| | | № на плане | № фото | |
| Пути (путей) движения внутри здания (в т.ч. путей эвакуации) | ВНД (К,С)<br>ДЧ-И (О,Г,У) | 1 этаж:<br>3,7,<br>9,17,28,29,36,37<br>2 этаж:<br>3,5,12 | 32-83 | Капитальный ремонт,<br>Текущий ремонт,<br>Индивидуальное решение с ТСР,<br>Организационные мероприятия. |

* указывается: ДП-В – доступно полностью всем; ДП-И (К, О, С, Г, У) – доступно полностью избирательно (указать категории инвалидов); ДЧ-В – доступно частично всем; ДЧ-И (К, О, С, Г, У) – доступно частично избирательно (указать категории инвалидов); ДУ – доступно условно, ВНД – недоступно
**указывается один из вариантов: не нуждается; ремонт (текущий, капитальный); индивидуальное решение с ТСР; технические решения невозможны – организация альтернативной формы обслуживания

**Комментарий к заключению:**

**Пути движения в здании временно недоступны для инвалидов, использующих для передвижения кресла-коляски, инвалидов с нарушением зрения.**

**Пути движения в здании доступны частично избирательно для инвалидов с нарушением опорно-двигательного аппарата, инвалидов с нарушением слуха, инвалидов с нарушением умственного развития**

Для обеспечения полной доступности предусмотреть комплексное размещение и донесение информации в доступной форме (на доступном, понятном языке) людям с нарушением зрения и с нарушением слуха, и обустроить пути эвакуации для инвалидов и МГН в соответствии с нормативными требованиями.

Предусмотреть проектирование и устройство вертикального подъемника ведущего на 2 этаж , устройство потолочного подъемника ведущего в бассейн.

Необходимо организовать ситуационную помощь для инвалидов и МГН. Организация ситуационной помощи на объекте оказывается персоналом, для чего необходимо:

- внести соответствующие изменения в «Правила оказания услуг в учреждении»;
- закрепить ответственных сотрудников с закреплением функциональных обязанностей в их должностных инструкциях;
- провести со всеми сотрудниками (обучение) правилам оказания ситуационной помощи инвалидам и МГН на объекте.

**Приложение № 4**
**к Акту обследования ОСИ**
**от «15» декабря 2023 г.**
**к Паспорту доступности ОСИ**
**№ 1/2023 от «15» декабря 2023 г.**

## I Результаты обследования:
## 4. Зоны целевого назначения здания (целевого посещения объекта)
## Вариант I – зона обслуживания инвалидов
***Муниципальное автономное учреждение дополнительного образования «Спортивная школа олимпийского резерва по регби «Буревестник»***
***Кемеровская область-Кузбасс, г. Новокузнецк, ул. Уютная, д. 30***

| № п/п | Наименование функционально-планировочного элемента | Наличие элемента | | | Выявленные нарушения и замечания | | Работы по адаптации объектов | |
|---|---|---|---|---|---|---|---|---|
| | | есть/ нет | № на плане | № фото | Содержание | Значимо для инвалидов (категория) | Содержание | Виды работ |
| 4.1 | Кабинетная форма обслуживания | есть | | | | | | |
| 4.1.1 | Помещение медицинской комнаты на 1 этаже | есть | 41 | 36,68 | Информирующие обозначения помещений не отвечают требованиям. | К,О,С,Г,У | ***Необходимо:***<br>- выполнить технические средства информирования в виде табличек о назначении помещения рядом с дверью и на высоте от 1,4 до 1,6 м со стороны дверной ручки в соответствии с ГОСТ Р51671-2015 (в том числе тактильные).<br>***п. 10.2.5 СП 136.13330.2012;***<br><br>- информирующие тактильные таблички с использованием рельефных знаков и символом, а также рельефно-точечного | Текущий ремонт, Индивидуальное решение с ТСР |

| | | | | | | | | |
|---|---|---|---|---|---|---|---|---|
| | | | | | Отсутствует контрастное обозначение габаритов дверного проема<br><br>Медицинский кабинет не оборудован системой обеспечения разборчивости звуковой информации. | С<br><br>Г | шрифта Брайля разместить рядом с дверью со стороны дверной ручки на высоте от 1,2 до 1,6 м.<br>***п. 6.5.9 СП 59.13330.2020.***<br>Необходимо выполнить контрастную маркировку контрастной лентой шириной 50 мм по периметру дверных проемов.<br>***п. 6.2.23 СП 59.13330.2020, табл. А3 п.1.3 СП 136.13330.2012.***<br><br>Оборудовать кабинет портативной индукционной системой, которая устанавливается в месте обозначенном «информация доступная для слабослышащих». Изготавливается в виде настольного прибора, в зоне которого доступна информация для слабослышащих, использующих режим «т» на слуховом аппарате. Размер индукционного поля составляет не менее 2х метров от прибора.<br>***п. 8.1.10 СП 59.13330.2020*** | Текущий ремонт, Индивидуальное решение с ТСР<br><br>Текущий ремонт, Индивидуальное решение с ТСР |
| 4.1.2 | Раздевалки | есть | 8 (1этаж) 9,10 (2 этаж) | 84-87 | Информирующие обозначения помещений не отвечают требованиям. | К,О,С,Г,У | ***Необходимо:***<br>- выполнить технические средства информирования в виде табличек о назначении помещения рядом с дверью и на высоте от 1,4 до 1,6 м со стороны дверной ручки в соответствии с ГОСТ Р51671-2015 (в том числе тактильные).<br>***п. 10.2.5 СП 136.13330.2012;***<br><br>- информирующие тактильные таблички с использованием рельефных знаков и символом, а также рельефно-точечного шрифта Брайля разместить рядом с дверью со стороны дверной ручки на высоте от 1,2 до 1,6 м.<br>***п. 6.5.9 СП 59. 13330.2020.*** | Текущий ремонт, Индивидуальное решение с ТСР |

| | | | | | | | | |
|---|---|---|---|---|---|---|---|---|
| | | | | | Отсутствует контрастное обозначение габаритов дверного проема | С | ***Необходимо*** выполнить контрастную маркировку контрастной лентой шириной 50 мм по периметру дверных проемов.<br>***п. 6.2.23 СП 59.13330.2020, табл. А3 п.1.3 СП 136.13330.2012*** | Текущий ремонт, Индивидуальное решение с ТСР |
| | | | | | Отсутствуют раздевалки приспособленные для инвалидов, в том числе для инвалидов на креслах-колясках. | К,С,О | ***Необходимо*** переоборудовать одну из раздевалок для инвалидов, в том числе для инвалидов на креслах-колясках. В соответствии с требованиями СП 59.13330.2020.<br>В помещениях раздевальных при спортивных сооружениях для занимающихся инвалидов следует предусмотреть:<br>- места для хранения кресел-колясок;<br>- индивидуальные кабины из расчета по одной кабине на трех одновременно занимающихся инвалидов, пользующихся креслами-колясками;<br>- индивидуальные шкафы (не менее двух), в том числе для хранения костылей и протезов;<br>- скамью длиной не менее 0,8 м, шириной не менее 0,7 м и высотой от пола 0,5 м к индивидуальному шкафу для инвалидов.<br>Вокруг скамьи должно быть обеспечено свободное пространство для подъезда кресла-коляски. При невозможности устройства островной скамьи следует предусматривать вдоль одной из стен установку скамьи размерами не менее 0,6×0,8 м.<br>***п. 5.5.11 СП 59.13330.2020***<br>Площадь в общих раздевальных на одно место для занимающегося инвалида следует принимать не менее: в залах – 3,8 м$^2$.<br>***п. 5.5.12 СП 59.13330.2020*** | Текущий ремонт, Индивидуальное решение с ТСР |

| | | | | | | | | |
|---|---|---|---|---|---|---|---|---|
| 4.2 | Зальная форма обслуживания | есть | | | | | | |
| 4.2.1 | Спортивный зал | | 23 | 88-92 | Отсутствует информирующие обозначения помещения в соответствии с нормативными требованиями | К,О,С,Г,У | ***Необходимо:***<br>- выполнить технические средства информирования в виде табличек о назначении помещения рядом с дверью и на высоте от 1,4 до 1,6 м со стороны дверной ручки в соответствии с ГОСТ Р51671-2015 (в том числе тактильные).<br>***п. 10.2.5 СП 136.13330.2012;***<br><br>- информирующие тактильные таблички с использованием рельефных знаков и символом, а также рельефно-точечного шрифта Брайля разместить рядом с дверью со стороны дверной ручки на высоте от 1,2 до 1,6 м.<br>***п. 6.5.9 СП 59. 13330.2020.*** | Текущий ремонт, Индивидуальное решение с ТСР |
| | | | | | Отсутствует контрастное обозначение габаритов дверного проема | С | ***Необходимо*** выполнить контрастную маркировку контрастной лентой шириной 50 мм по периметру дверных проемов.<br>***п. 6.2.23 СП 59.13330.2020, табл. А3 п.1.3 СП 136.13330.2012*** | Текущий ремонт, Индивидуальное решение с ТСР |
| | | | | | На трибуне спортивного зала отсутствуют выделенные места для зрителей инвалидов (с нарушением зрения, слуха, опорно-двигательного аппарата и с задержкой умственного развития) | О,С,Г,У | На трибуне спортивного зала необходимо выделить места для инвалидов из расчета не менее 5% от общего числа зрителей<br>***п. 8.1.5 СП 59.13330.2020***<br>Рекомендуется предусмотреть мета для в спортивном зале для зрителей на креслах-колясках и их сопровождающих. | Организационные мероприятия |
| | | | | | Отсутствует яркая контрастная маркировка краевых ступеней лестничных маршей на трибуне и при входе на трибуну с тренажерного зала. | С | ***Необходимо*** выполнить контрастную маркировку краевых ступеней лестничных маршей на трибуне и при входе на трибуну из тренажерного зала шириной 8-10 см на расстоянии 3 см. от передней кромки ступени.<br>***п. 6.2.3, п. 6.2.8 СП 59.13330.2020.*** | Текущий ремонт, Индивидуальное решение с ТСР |

| | | | | | | | | |
|---|---|---|---|---|---|---|---|---|
| 4.2.2 | Теннисный зал | есть | 33 | 93,94 | Отсутствует информирующие обозначения помещения в соответствии с нормативными требованиями | К,О,С,Г,У | ***Необходимо:***<br>- выполнить технические средства информирования в виде табличек о назначении помещения рядом с дверью и на высоте от 1,4 до 1,6 м со стороны дверной ручки в соответствии с ГОСТ Р51671-2015 (в том числе тактильные).<br>***п. 10.2.5 СП 136.13330.2012;*** | Текущий ремонт, Индивидуальное решение с ТСР |
| | | | | | | | - информирующие тактильные таблички с использованием рельефных знаков и символом, а также рельефно-точечного шрифта Брайля разместить рядом с дверью со стороны дверной ручки на высоте от 1,2 до 1,6 м.<br>***п. 6.5.9 СП 59. 13330.2020.*** | Текущий ремонт, Индивидуальное решение с ТСР |
| | | | | | Отсутствует контрастное обозначение габаритов открытых проемов в стене | С | ***Необходимо*** выполнить контрастную маркировку контрастной лентой шириной 50 мм по периметру открытых проемов в стене.<br>***п. 6.2.23 СП 59.13330.2020, табл. А3 п.1.3 СП 136.13330.2012*** | Текущий ремонт, Индивидуальное решение с ТСР |
| | | | | | Вход в теннисный зал из фойе проходит через открытый проем в капитальной стене ширина которого – 0,76 м. Для тех инвалидов на креслах-колясках, которым нет возможности попасть в теннисный зал через открытый проем в фойе необходимо организовать проход через спортивный зал по техническому коридору №29 (план 1 этажа) с сопровождением сотрудников учреждения. На этом пути движения имеются неровности поверхности пола и дверные проемы в помещение №29 как со стороны коридора, так и со стороны теннисного зала имеют пороги не отвечающие нормативным требованиям. Отсутствует контрастная маркировка | К,С | ***Необходимо:***<br>- выполнить ремонт поверхности пола в коридоре №29 (план 1 этажа) так, чтобы покрытие поверхности прохожей части пути было ровным. не создающим вибрацию при движении по нему.<br>***(прим.) п. 5.1.11 СП 59. 13330.2020;*** | Текущий ремонт, Индивидуальное решение с ТСР |
| | | | | | | | - устранить пороги дверных проемов на пути движения, при необходимости устройства порогов их высота или перепад высот не должны превышать 0,014 м.<br>***6.2.4 СП 59.13330.2020;*** | Текущий ремонт, Индивидуальное решение с ТСР |

| | | | | | | | | |
|---|---|---|---|---|---|---|---|---|
| | | | | | дверей при выходе из тренажерного зала в помещение №29, при выходе из помещения №29 в коридор, при входе в спортивный зал (этот путь является одним из эвакуационных выходов) | | - выполнить контрастную маркировку контрастной лентой шириной 50 мм по периметру дверных проемов<br>***п. 6.2.23 СП 59.13330.2020, табл. А3 п.1.3 СП 136.13330.2012*** | Текущий ремонт, Индивидуальное решение с ТСР |
| 4.2.3 | Тренажерный зал | есть | 7 | 95-98 | Отсутствует информирующие обозначения помещения в соответствии с нормативными требованиями обеих входов в зал | К,О,С,Г,У | ***Необходимо:***<br>- выполнить технические средства информирования в виде табличек о назначении помещения рядом с дверью и на высоте от 1,4 до 1,6 м со стороны дверной ручки в соответствии с ГОСТ Р51671-2015 (в том числе тактильные).<br>***п. 10.2.5 СП 136.13330.2012;***<br><br>- информирующие тактильные таблички с использованием рельефных знаков и символом, а также рельефно-точечного шрифта Брайля разместить рядом с дверью со стороны дверной ручки на высоте от 1,2 до 1,6 м.<br>***п. 6.5.9 СП 59. 13330.2020*** | Текущий ремонт, Индивидуальное решение с ТСР |
| | | | | | Отсутствует контрастное обозначение габаритов дверного проема входа в зал со стороны лестницы №2 и выхода, открытого проема в стене входа в зал со стороны лестницы №1 и выхода. | С | ***Необходимо*** выполнить контрастную маркировку контрастной лентой шириной 50 мм по периметру дверного проема и открытого проема в стене при входе в тренажерный зал и выходе из него.<br>***п. 6.2.23 СП 59.13330.2020, табл. А3 п.1.3 СП 136.13330.2012*** | Текущий ремонт, Индивидуальное решение с ТСР |
| | | | | | Лестничный марш ведущий на площадку с тренажерами 2 уровня мини арены зала имеет открытые ступени без подтупенков.<br>Высота ступеней лестничного марша не отвечает нормативным требованиям. | О,С | ***В соответствии с требованиями п. 5.1.12 СП 59.13330.2020*** *нельзя применять на путях движения МГН ступени без подступенков.* | |

| | | | | | | | | |
|---|---|---|---|---|---|---|---|---|
| | | | | | Конструкция ограждения односторонним поручнем лестничного марша и его высота не отвечают нормативным требованиям.<br>*Отсутствуют:*<br>- контрастная маркировка краевых ступеней лестничного марша;<br>- предупреждающий тактильный напольный указатель перед лестницей. | | Необходимо найти проектное решение переобустройства лестничного марша ведущего на 2 уровень мини арены зала<br><br>***Лестничный марш должен отвечать следующим требованиям:***<br><br>- ширина проступей от 0,35 до 0,4 м. (или кратно этим значениям), высота ступеней – от 0,12 до 0,15 м.<br>***п. 5.1.12 СП 59.13330.2020;***<br><br>- все ступени лестниц в пределах одного марша должны быть одинаковыми по форме в плане, по размерам ширины проступи и высоты подъема ступеней;<br>***п. 5.1.12 СП 59.13330.2020;***<br><br>- не следует применять на путях движения МГН ступени без подступенков.<br>***п. 5.1.12 СП 59.13330.2020;***<br><br>- лестничный марш должен иметь двухстороннее ограждение поручнями высотой 0,9 м. и 0,7 м. (для детей) в соответствии с ГОСТ Р 51261-2022.<br>***п. 5.1.12 СП 59.13330.2020;***<br>***п. 5.3.6 ГОСТ Р 51261-2022.***<br><br> 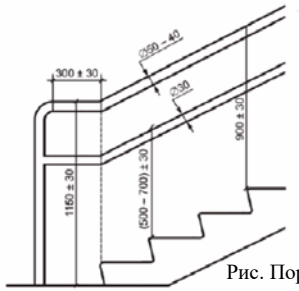 <br><br>Рис. Поручни на лестнице | Текущий ремонт, Индивидуальное решение с ТСР |

| | | | | | | | | |
|---|---|---|---|---|---|---|---|---|
| | | | | | | | - завершающие части поручней должны быть горизонтальными и выступать за границы лестничного маршей на 0,3 м. (в стесненных условиях допускается выполнять завершающие части поручней под углом 90º во внешнюю сторону);<br>***п. 5.1.12 СП 59.13330.2020;***<br>***п.5.3.6 ГОСТ Р 51261 -2022.***<br><br>- форма завершающих частей поручней должна быть травмобезопасной: с плавным завершением вниз, в сторону ограждения или стены и т. п.<br>***п. 5.1.13, п. 6.1.2 СП 59.13330.2020.***<br>***п.5.3.6 ГОСТ Р 51261 -2022.***<br> 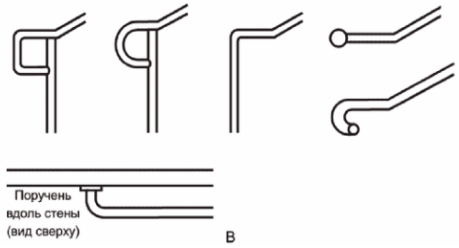 <br><br>*Рис. Завершающие части поручней*<br><br>***Необходимо*** предусмотреть устройство контрастной маркировки на проступях краевых ступеней лестничного марша в виде одной или нескольких полос, контрастных с поверхностью ступени, (например, желтого цвета), имеющие общую ширину в пределах 0,08 - 0,1 м. (расстояние между контрастной полосой и краем проступи - от 0,03 до 0,04 м.), контрастная маркировка может быть выполнена при помощи краски, | Текущий ремонт, Индивидуальное решение с ТСР |

| | | | | | | | | |
|---|---|---|---|---|---|---|---|---|
| | | | | | | | противоскользящей ленты или накладки на ступень.<br>***п. 6.2.8 СП 59.13330.2020,***<br>***рис. В22 приложения В СП 136.13330.2012.***<br><br>***Необходимо*** предусмотреть перед лестничным маршем устройство локального предупреждающего тактильного наземного указателя «Внимание, прямо по ходу движения лестница» глубиной 500-600 мм и шириной равной ширине участка лестницы на расстоянии 300 мм. от кромки проступи ступени.<br>***табл. 4, п. 1 ГОСТ Р 52875-2018.*** | Текущий ремонт, Индивидуальное решение с ТСР |
| | | | | | Высота ограждения 2 уровня мини арены зала – 0,5 м., что не отвечает нормативным требованиям и не безопасна для всех посетителей. | | ***Необходимо*** выполнить ограждение площадки мини арены 2 уровня высотой в пределах от 1,15 до 1,2 м.<br>***(прим.) п. 7.1.4 СП 59.13330.2020*** | Текущий ремонт, Индивидуальное решение с ТСР |
| 4.2.4 | Бассейн | есть | 4 | 99-103 | Отсутствует информирующие обозначения помещения в соответствии с нормативными требованиями. | К,О,С,Г,У | Выполнить установку рядом с дверью при входе в бассейн технические средства информирования технически не возможно из-за стесненных условий, но<br>***Необходимо:***<br>- выполнить технические средства информирования в виде табличек о назначении помещения рядом с открытым проемом в стене ведущего на лестничную площадку. Которая непосредственно ведет к входной двери в бассейн на высоте от 1,4 до 1,6 м со стороны движения по коридору от душевых в соответствии с ГОСТ Р51671-2015 (в том числе тактильные).<br>***п. 10.2.5 СП 136.13330.2012;*** | Текущий ремонт, Индивидуальное решение с ТСР |

| | | | | | | | | |
|---|---|---|---|---|---|---|---|---|
| | | | | | | | - информирующие тактильные таблички с использованием рельефных знаков и символом, а также рельефно-точечного шрифта Брайля разместить рядом с дверью со стороны дверной ручки на высоте от 1,2 до 1,6 м.<br>***п. 6.5.9 СП 59. 13330.2020*** | |
| | | | | | Отсутствует контрастная маркировка по периметру двери при входе в бассейн и выходе из него. | С | ***Необходимо*** выполнить контрастную маркировку контрастной лентой шириной 50 мм по периметру дверного проема<br>***п. 6.2.23 СП 59.13330.2020, табл. А3 п.1.3 СП 136.13330.2012*** | Текущий ремонт, Индивидуальное решение с ТСР |
| | | | | | При в ходе с лестничной площадки в бассейн имеется приямок – ножная проходная ванна. | К,О,С | ***Необходимо*** выполнить съезды в приямке по ходу движения с уклоном не более 5%.<br>***п. 5.1.14 СП 59.13330.2020*** | Текущий ремонт, Индивидуальное решение с ТСР |
| | | | | | Отсутствует контрастная полоса по краю ванны бассейна по всему периметру. | С | ***Необходимо*** выделить край ванны бассейна по всему периметру контрастной полосой по отношению к цвету обходной дорожки.<br>***п. 8.5.10 СП 59.13330.2020*** | Текущий ремонт, Индивидуальное решение с ТСР |
| | | | | | Отсутствует предупреждающий тактильный напольный указатель перед дверью при выходе из помещения бассейна | С | Выполнить тактильный напольный предупреждающий контрастный указатель «Внимание прямо по ходу движения – дверь» перед дверью при выходе из помещения бассейна не возможно в соответствии с требованием ГОСТ Р 52875-2018 из-за стесненных условий. | - |
| | | | | | Отсутствуют горизонтальные поручни вдоль стен зала бассейна | С | ***Необходимо*** установить для ориентирования лиц с нарушением зрения вдоль стен зала у специализированных ванн бассейна и на входах в зал горизонтальные поручни на высоте от пола в пределах от 0,9 до 1,2 м, а в залах с бассейном для детей – на уровне 0,5 м. от пола.<br>***п.8.5.8 СП 59.13330.2020*** | Текущий ремонт, Индивидуальное решение с ТСР |

| | | | | | | | | |
|---|---|---|---|---|---|---|---|---|
| | | | | | Отсутствуют специальные тактильные полосы для информации и ориентации | С | ***Необходимо*** установить на основных маршрутах движения и обходных дорожках бассейна для людей с инвалидностью по зрению специальные тактильные полосы для информации и ориентации. Ширина полос ориентации для открытых ванны бассейна – не менее 0,3 м.<br>***п.8.5.8 СП 59.13330.2020*** | Текущий ремонт, Индивидуальное решение с ТСР |
| 4.3 | Прилавочная форма обслуживания | есть | | | | | | |
| 4.3.1 | Гардероб | есть | 5 | 104-105 | В гардероб ведет открытый проем в стене шириной – 0,78 м. В проеме смонтирована невысока дверца для обслуживания посетителей во время массовых мероприятий. В повседневное время - система самообслуживания. | К | ***Необходимо*** обеспечить ширину открытого проема в стене ведущего в гардероб – 0,9 м. В случае, если дверные проемы находятся в несущих конструкциях, допускается уменьшать ширину дверного проема в свету до 0,8 м.<br>***п.6.1.4 СП 59.13330.2020*** | Капитальный ремонт, Индивидуальное решение с ТСР |
| | | | | | Отсутствует контрастное обозначение габаритов дверного проема входа в гардероб | С | ***Необходимо*** выполнить контрастную маркировку контрастной лентой шириной 50 мм по периметру открытого проема в стене при входе<br>***п. 6.2.23 СП 59.13330.2020, табл. А3 п.1.3 СП 136.13330.2012*** | Текущий ремонт, Индивидуальное решение с ТСР |
| | | | | | Отсутствует информирующие обозначения помещения в соответствии с нормативными требованиями. | С | ***Необходимо:***<br>- выполнить технические средства информирования в виде табличек о назначении помещения рядом с открытым проемом в стене ведущего в гардероб на высоте от 1,4 до 1,6 м в соответствии с ГОСТ Р51671-2015 (в том числе тактильные).<br>***п. 10.2.5 СП 136.13330.2012;***<br>- информирующие тактильные таблички с использованием рельефных знаков и | Текущий ремонт, Индивидуальное решение с ТСР |

| | | | | | | | | |
|---|---|---|---|---|---|---|---|---|
| | | | | | | | символом, а также рельефно-точечного шрифта Брайля разместить рядом с дверью со стороны дверной ручки на высоте от 1,2 до 1,6 м.<br>***п. 6.5.9 СП 59. 13330.2020*** | |
| | | | | | Высота крючков для одежды – 1,638 м. | К | Выделить не менее 5% мест в гардеробной для обслуживания инвалидов, в том числе для инвалидов, передвигающихся на креслах-колясках.<br>Оборудование гардеробной – крючки, вешалки должны быть доступны для инвалидов.<br>***п. 8.4.8 СП 59. 13330.2016 (прим.);***<br><br>- Выполнить расстановку оборудования гардеробной с учетом следующих требований:<br>1. При расположении с боку от посетителя – не выше 1,4 м. и не ниже 0,3 м.;<br>2. При фронтальном подходе – не выше 1,2 м. и не ниже 0,4 м.<br>***п. 8.1.7 СП 59.13330.2016;***<br> 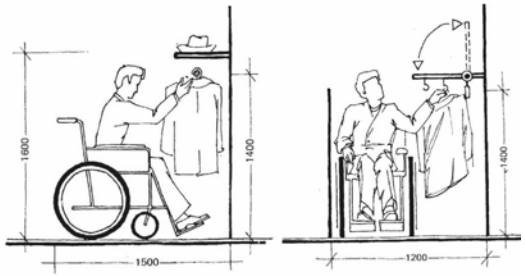 <br><br>- Обеспечить ширину прохода в гардеробной при расстановке мебели и оборудования не менее 1,2 м. для инвалидов, передвигающихся на креслах-колясках.<br>***п. 5.1.7 СП 59. 13330.2016(прим.).*** | Текущий ремонт, Индивидуальное решение с ТСР |

| | | | | | | | | |
|---|---|---|---|---|---|---|---|---|
| | | | | | | | Необходимо предусмотреть ситуационную помощь персоналом учреждения для инвалидов, передвигающихся на креслах-колясках, которые могут испытывать определенные затруднения при использовании гардероба. Для обеспечения комфорта и удобства данных посетителей, сотрудники обязаны оказывать помощь в процессе раздевания и вешания одежды. | Организационные мероприятия |
| 4.3.2 | Барная стойка кафе | есть | 38 | 106 | Расстояние от уровня пола до поверхности обслуживания прилавка барной стойки – 1,18 м. | К | ***Необходимо*** для инвалидов, передвигающихся на кресле-коляске оборудовать место обслуживания, обеспечив расстояние от уровня пола до поверхности обслуживания – 0,8-0,85 м., с шириной высотой проема для ног не менее 0,75 м. и глубиной – не менее 0,5 м. Ширина зоны обслуживания не менее 1 м.<br>***п. 8.1.7 СП 59. 13330.2020.***<br> 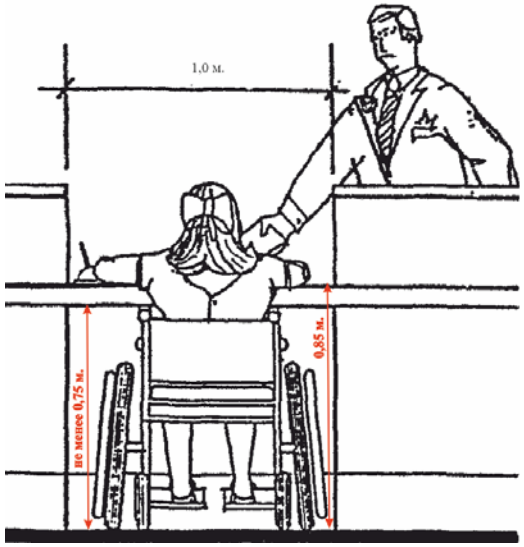 | Текущий ремонт, Индивидуальное решение с ТСР |

| | | | | | | | | |
|---|---|---|---|---|---|---|---|---|
| | | | | | Отсутствует система обеспечивания звуковой информации для инвалидов с нарушением слуха | Г | 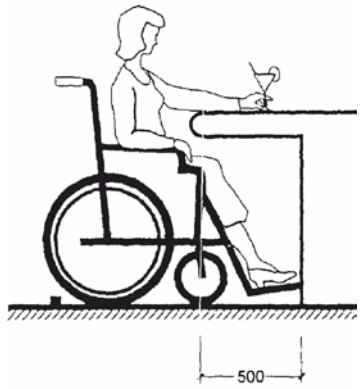 <br>Необходимо установить систему обеспечения разборчивости звуковой информации в зоне обслуживания инвалидов с нарушением слуха.<br>***п. 8.1.10 СП 59.13330.2020***<br><br>После установки системы обеспечения разборчивости звуковой информации необходимо установить знак «Информирование людей с нарушением слуха» в зоне предоставления услуг для инвалидов с нарушением слуха в соответствии с ГОСТР52131-2019.<br>***п. 6.5.1 СП 59.13330.2020*** | Текущий ремонт, Индивидуальное решение с ТСР |
| 4.3.3 | Стойка обслуживания посетителей (ресепшен) | есть | 38 | 37 | Расстояние от уровня пола до поверхности обслуживания прилавка ресепшен – 0,93 м. | К | ***Необходимо*** для инвалидов, передвигающихся на кресле-коляске оборудовать место обслуживания, обеспечив расстояние от уровня пола до поверхности обслуживания – 0,8-0,85 м., с шириной высотой проема для ног не менее 0,75 м. и глубиной – не менее 0,5 м. Ширина зоны обслуживания не менее 1 м. | Текущий ремонт, Индивидуальное решение с ТСР |

| | | | | | | | | |
|---|---|---|---|---|---|---|---|---|
| | | | | | Отсутствует система обеспечивания звуковой информации для инвалидов с нарушением слуха | Г | ***п. 8.1.7 СП 59. 13330.2020.***<br><br>Необходимо установить систему обеспечения разборчивости звуковой информации в зоне обслуживания инвалидов с нарушением слуха.<br>***п. 8.1.10 СП 59.13330.2020***<br><br>После установки системы обеспечения разборчивости звуковой информации необходимо установить знак «Информирование людей с нарушением слуха» в зоне предоставления услуг для инвалидов с нарушением слуха в соответствии с ГОСТР52131-2019.<br>***п. 6.5.1 СП 59.13330.20*** | Текущий ремонт, Индивидуальное решение с ТСР |
| 4.4 | Форма обслуживания с перемещением по маршруту | нет | | | | | | |
| 4.5 | Кабина индивидуального обслуживания | нет | | | | | | |
| | **ОБЩИЕ требования к зоне** | | | | | К,О,С,Г, У | Предусмотреть расположение информации обозначения назначения помещений и дублирование информации о назначении помещении рядом с дверной ручкой с креплением на высоте от 1,3 м. до 1,4 м.<br>Информирующие тактильные таблички с использованием рельефных знаков и символом, а также рельефно-точечного шрифта Брайля разместить рядом с дверью со стороны дверной ручки на высоте от 1,2 до 1,6 м.<br>***п. 6.5.9 СП 59. 13330.2020*** | |

## II Заключение по зоне:

| Наименование структурно-функциональной зоны | Состояние доступности* (к пункту 3.4 Акта обследования ОСИ) | Приложение | | Рекомендации по адаптации (вид работы) ** к пункту 4.1 Акта обследования ОСИ |
|---|---|---|---|---|
| | | № на плане | № фото | |
| Зоны целевого назначения здания (целевого посещения объекта) | ВНД (К,С,Г)<br>ДЧ-И (О,У) | 1 этаж:<br>5,8,23,33,38,41<br>2 этаж:<br>4,7,9,12 | 36,37, 68, 84-106 | Текущий ремонт,<br>Индивидуальное решение с ТСР,<br>Организационные мероприятия |

* указывается: ДП-В – доступно полностью всем; ДП-И (К, О, С, Г, У) – доступно полностью избирательно (указать категории инвалидов); ДЧ-В – доступно частично всем; ДЧ-И (К, О, С, Г, У) – доступно частично избирательно (указать категории инвалидов); ДУ – доступно условно, ВНД – недоступно

**указывается один из вариантов: не нуждается; ремонт (текущий, капитальный); индивидуальное решение с ТСР; технические решения невозможны – организация альтернативной формы обслуживания

**Комментарий к заключению:**

**Зоны целевого обслуживания временно недоступны для инвалидов с нарушением зрения, инвалидов, использующих для передвижения кресла-коляски, инвалидов с нарушением слуха.**

**Зоны целевого обслуживания доступны частично избирательно для инвалидов с нарушением опорно-двигательного аппарата, инвалидов с нарушением умственного развития.**

Для обеспечения полной доступности предусмотреть комплексное размещение и донесение информации в доступной форме (на доступном, понятном языке) людям с нарушением зрения и с нарушением слуха. Рекомендовано организовать учебный процесс для инвалидов, передвигающихся на кресле-коляске на 1 этаже до полной адаптации здания.

Необходимо организовать ситуационную помощь для инвалидов и МГН. Организация ситуационной помощи на объекте оказывается персоналом, для чего необходимо:

- закрепить ответственных сотрудников с закреплением функциональных обязанностей в их должностных инструкциях;
- провести со всеми сотрудниками (обучение) правилам оказания ситуационной помощи инвалидам и МГН на объекте.

**Приложение № 5**
**к Акту обследования**
**от «15» декабря 2023 г.**
**к Паспорту доступности ОСИ**
**№ 1/2023 от «15» декабря 2023 г.**

## I Результаты обследования:
## 5. Санитарно-гигиенических помещений
***Муниципальное автономное учреждение дополнительного образования***
***«Спортивная школа олимпийского резерва по регби «Буревестник»***
***Кемеровская область-Кузбасс, г. Новокузнецк, ул. Уютная, д. 30***

| № п/п | Наименование функционально-планировочного элемента | Наличие элемента | | | Выявленные нарушения и замечания | | Работы по адаптации объектов | |
|---|---|---|---|---|---|---|---|---|
| | | есть/ нет | № на плане | № фото | Содержание | Значимо для инвалидов (категория) | Содержание | Виды работ |
| 5.1 | Туалетная комната | есть | 15.16 | 107-112 | На 1 этаже есть 2 туалета для посетителей. Оба туалета недоступны для инвалидов и МГН, в том числе и для инвалидов использующих для передвижения кресла-коляски.<br><br>Туалет №1<br>Дверь глухая однопольная шириной 0,56 м.<br>Дверь имеет пороги:<br>✓ со стороны коридора – 0,025 м.;<br>✓ со стороны туалета – 0,03 м.<br>Отсутствуют информационные таблички (в том числе тактильные), специальный знак (в том числе рельефный) для идентификации санузла всеми посетителями. | К, О, С, Г,У | В соответствии с п. 6.3.1 СП 59.13330.2020 во всех зданиях, где должны быть санитарно-бытовые помещения для посетителей, следует предусматривать специально оборудованные для инвалидов туалеты.<br>Рекомендовано найти проектное решение для размещения туалетов для МГН, в том числе для инвалидов, использующих для передвижения кресла-коляски на 1 этаже в соответствии с ***требованиями СП 59.13330.2020.***<br>Необходимо найти проектное решение для обустройства туалета доступного для МГН на 1 этаже например:<br>➢ Объединить помещения обеих туалетов №15 и №16 (план 1 этажа). | |

| | | | | | | | | |
|---|---|---|---|---|---|---|---|---|
| | | | | | В туалете установлена раковина высотой 0,88 м. Раковина не оборудована поручнями<br>Высота унитазов 0,42 м. Рядом с унитазом с боку отсутствует место для размещения кресла-коляски. Бачок унитаза не закреплен к стене.<br>Отсутствуют:<br>- крючки для костылей<br>- крючки для одежды<br>- бумагодержатель<br>- кнопка вызова<br><br>Туалет №2<br>Дверь глухая однопольная шириной 0,6 м.<br>Дверь имеет пороги:<br>✓ со стороны коридора – 0,03 м.;<br>✓ со стороны туалета – 0,05 м.<br>Отсутствуют информационные таблички (в том числе тактильные), специальный знак (в том числе рельефный) для идентификации санузла всеми посетителями.<br>В туалете установлена раковина высотой 0,9 м. Раковина не оборудована поручнями<br>Высота унитазов 0,45 м. Рядом с унитазом с боку отсутствует место для размещения кресла-коляски. Бачок унитаза не закреплен к стене.<br>Отсутствуют:<br>- крючки для костылей<br>- крючки для одежды<br>- бумагодержатель<br>- кнопка вызова<br><br>*Помещения обеих санузлов не приспособлены для использования инвалидами с нарушением опорно-двигательного аппарата, инвалидами на* | | ➢ Выделить помещение для туалета для МГН в помещении № 19 (план 1 этажа).<br>➢ Выделить помещение для туалета для МГН используя часть площади гардероба смежной с существующем туалетом (можно менее затратно подвести канализацию), а вешалки перенести в другую часть гардероба ( там есть свободная площадь.<br>➢ Либо найти другое решения для обязательного обустройства туалета для МГН.<br><br>Для обустройства туалетов для МГН необходимо предусмотреть выполнение следующих мероприятий:<br><br>➢ Обеспечить ширину дверного проема в свету не менее 0,9 м.<br>***п. 6.1.5 СП 59.13330.2020***<br><br>➢ Необходимо установить доводчик для безопасности движения инвалидов и МГН, обеспечивающего автоматическую задержку закрывания двери не менее 5 секунд<br>***п. 6.1.5 СП 59.13330.2020.***<br><br>➢ Необходимо выполнить контрастную маркировку габаритов дверного проема контрастной лентой шириной 50 мм по периметру дверного проема.<br>***п. 6.2.23 СП 59.13330.2020,***<br>***табл. А3 п.1.3 СП 136.13330.2012.***<br><br>➢ Необходимо установить информационные таблички (в том числе тактильные), специальный знак (в том числе рельефный) для идентификации санузла всеми посетителями, со стороны дверной ручки на высоте от 1,2 – 1,6 м. от уровня пола и на расстоянии 0,1 - 0,5 м. от края двери. | Капитальный ремонт |

| | | | | | | | | |
|---|---|---|---|---|---|---|---|---|
| | | | | | *креслах-колясках и инвалидами с нарушением зрения.*<br>*Отсутствуют элементы оборудования, предусмотренные нормативными требованиями.* | | ***п. 6.3.6 СП 59.13330.2020.***<br><br>➢ Необходимо установить унитаз (имеющего опору для спины) высотой - 0,45-0,5 м. и длиной - 0,7 м, с автоматической системой смыва.<br>***п. 6.3.3, 6.3.9 СП 59.13330.2020,***<br>***п. 8.9, 8.13 СП 136.13330.2012.***<br><br>➢ Необходимо предусмотреть сбоку от унитаза пространство рядом с унитазом шириной не менее 0,8 м для размещения кресла-коляски, а также крючки для одежды, костылей и других принадлежностей.<br>***п. 6.3.3 СП 59.13330.2020.***<br><br>➢ Необходимо унитаз оборудовать поручнями. Поручни расположить с двух сторон от унитаза с креплением на пол либо рядом на стену на высоте 0.75 м. от пола: один поручень стационарный, другой - откидывающийся со стороны посадки.<br>***п. 6.3.3 СП 59.13330.2020, п. 8.9 СП136.13330.2012.***<br><br>➢ Необходимо поручни выполнить круглого сечения диаметром 30 - 50 мм.<br>***п.5.16 ГОСТ Р 51261-2022.***<br><br> 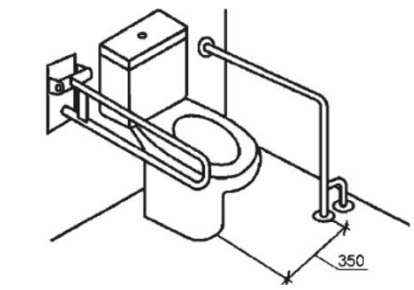 | |

| | | | | | | | | |
|---|---|---|---|---|---|---|---|---|
| | | | | | | | ➢ ***В соответствии с требованиями п. 5.5.3 ГОСТ Р 51261-2022*** поручни предусматривают с каждой стороны унитаза на одинаковом расстоянии от оси унитаза. Расстояние между поручнями у унитаза должно быть от 700 до 750 мм при расстоянии оси унитаза не менее 350 мм.<br><br>➢ ***В соответствии с требованиями п. 5.5.4 ГОСТ Р 51261-2022*** горизонтальные части поручня устанавливают на высоте 750 мм при высоте унитаза 450 мм (верхняя часть поручня должна быть на 300 мм выше сиденья унитаза).<br><br>➢ ***В соответствии с требованиями п. 5.5.4 ГОСТ Р 51261-2022*** стационарные опорные устройства не должны препятствовать фронтальному и боковому доступу к унитазу инвалида в кресле-коляске и инвалида с нарушением опорно-двигательного аппарата. Конструктивные элементы опорного устройства со стороны бокового доступа к унитазу не должны выступать более чем на 150 мм в зону размещения кресла-коляски. | |

| | | | | | | | | |
|---|---|---|---|---|---|---|---|---|
| | | | | | | | 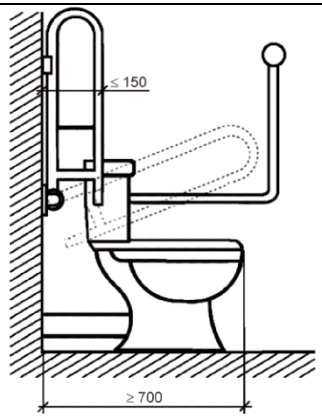 <br>Откидной поручень должен надежно фиксироваться в вертикальном положении специальным устройством (пружинной скобой, магнитом и т.д.), подниматься и опускаться одной рукой с усилием не более 40 Нм.<br>➢ Необходимо установить раковину для свободного пользования МГН, включая инвалидов на креслах-колясках и оборудовать ее однорычажным смесителем с термостатом, а при возможности с автоматическим сенсорным краном бесконтактного типа. Раковину установить на высоте не более 0,8 м от уровня пола. Ширина и высота проема для ног должна быть не менее 0,75 м., а глубина - не менее 0,5 м.<br>***п. 6.3.9., п. 8.1.7 СП 59. 13330.2020,***<br>***п. 8.10 СП 136.13330.2012.***<br>➢ Необходимо оборудовать раковину поручнями на высоте 10-50 мм выше раковины.<br>***п. 5.5.14., ГОСТ Р 51261-2022.*** | |

| | | | | | | | | |
|---|---|---|---|---|---|---|---|---|
| | | | | | | | 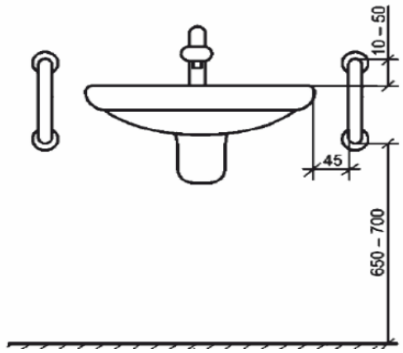 <br>➢ ***В соответствии с требованиями п. 5.5.10 ГОСТ Р 51261-2022*** использованию поручней у унитаза и раковины не должны мешать туалетные принадлежности и оборудование, такие как полотенцесушитель, диспенсер для мыла, мусорное ведро и т.д.<br><br>➢ Необходимо установить над раковиной зеркало с поворотным механизмом и ручкой настройки доступной для инвалида колясочника для настройки угла отражения, в зоне умывальника и сушку для рук. Нижний край зеркала следует располагать на высоте не более 0,8 м от уровня пола.<br>***п. 8.10 СП 136.13330.2012.***<br><br>➢ Необходимо установить крючки для одежды, костылей и других принадлежностей на высоте 0,85-1,1 м. от уровня пола, в зоне доступной для колясочника.<br>***п. 6.3.3, 6.4.2 СП 59.13330.2020***.<br><br>***В соответствии с требованиями п. 7.2.3.2 ГОСТ Р 51671-2020*** необходимо оборудовать санузел кнопкой вызова помощи, | |

| | | | | | | | | |
|---|---|---|---|---|---|---|---|---|
| | | | | | | | предназначенной для оказания экстренной помощи, если требуется инвалиду в санузле.<br>Вызывное устройство в кабине размещается на высоте от 0,6 до 0,8 м в зоне унитаза.<br>Кнопка вызова дополняется шнуром красного цвета с рамкой (треугольной или круглой формы диаметром не менее 50 мм), находящейся вблизи пола на уровне от 0,2 до 0,4 м, которая позволит при падении надежно захватить шнур человеку с нарушенной функцией верхних конечностей.<br>Допустимо выполнять вместо шнура дублирующую кнопку на высоте не более 0,4 м.<br><br>***В соответствии с требованиями п. 7.2.3.3 ГОСТ Р 51671-2020*** вызывное устройство должно иметь цветовую маркировку (красного или желтого сигнального цвета) и табличку на высоте от 1,4 до 1,5 м по ГОСТ Р 52131 для опознавания его инвалидами с нарушением функции зрения.<br>***В соответствии с требованиями п. 7.2.3.5 ГОСТ Р 51671-2020*** снаружи доступных кабин уборных для дополнительного информирования персонала объекта об экстренной ситуации необходимо устанавливать светозвуковые аварийные сигнализаторы, срабатывающие при активации устройства вызова помощи. Основной тревожный сигнал должен выводиться на дежурный пульт. | |
| 5.2 | Душевая | есть | | | | | | |
| 5.2.1 | Женская душевая | есть | 13,14 | 113-116 | **Душевая женская**<br>Душевая состоит из раздевалки и душевого помещения<br>В раздевалку ведут: | К,О,С,Г,У | Необходимо обустроить душевую комнату для МГН в соответствии с нормативными требованиями ***СП 59.13330.2020.*** | Капитальный ремонт, Индивидуальное |

| | | | | | | | | |
|---|---|---|---|---|---|---|---|---|
| | | | | | ➢ Со стороны коридора №17 (план 1 этажа) дверь глухая однопольная шириной 0,77 м. Имеется порог- 0,022 м.;<br>➢ Со стороны коридора №9 (план 1 этажа) дверь глухая однопольная шириной – 0,77 м. Имеется порог- 0,017 м.;<br>В душевое помещение ведет открытый проем в стене шириной – 0,964 м. Проем на перепаде высот поверхностей пола раздевалки и душевой имеет ступень высотой не соответствующей нормативным требованиям.<br>Душевая имеет 4 кабинки<br>Помещение женской душевой не оборудовано для МГН. | | Для адаптации душевой комнаты и ее обустройства для МГН необходимо предусмотреть выполнение следующих мероприятий:<br><br>- установить дверные проемы шириной не менее 0,9 м. Двери должна открываться наружу.<br>***п. 6.1.5, п. 6.2.4, п. 6.3.3 СП 59.13330.2020.***<br><br>- занизить пороги до нормативного значения 0,014 м.<br>***п. 6.2.4 СП 59.13330.2020***<br><br>- установить доводчики для безопасности движения инвалидов и МГН, обеспечивающего автоматическую задержку закрывания двери не менее 5 секунд<br>***п. 6.1.5, п. 6.3.3 СП 59.13330.2020.***<br><br>- выполнить контрастную маркировку габаритов дверных проемов контрастной лентой шириной 50 мм по периметру дверного проема.<br>***п. 6.2.23 СП 59.13330.2020,***<br>***табл. А3 п.1.3 СП 136.13330.2012.***<br><br>- установить информационные таблички (в том числе тактильные), специальный знак (в том числе рельефный) для идентификации санузла всеми посетителями, со стороны дверной ручки на высоте от 1,2 – 1,6 м. от уровня пола и на расстоянии 0,1 - 0,5 м. от края двери.<br>***п. 6.3.6 СП 59.13330.2020.***<br><br>- установить в помещении раздевальной для инвалидов:<br>➢ места для хранения кресел-колясок; | решение с ТСР |

| | | | | | | | | |
|---|---|---|---|---|---|---|---|---|
| | | | | | | | ➢ индивидуальные кабины из расчета по одной кабине на трех одновременно занимающихся инвалидов, пользующихся креслами-колясками;<br>➢ индивидуальные шкафы (не менее двух), в том числе для хранения костылей и протезов;<br>➢ скамью длиной не менее 0,8 м, шириной не менее 0,7 м и высотой от пола 0,5 м к индивидуальному шкафу для инвалидов. (вокруг скамьи должно быть обеспечено свободное пространство для подъезда кресла-коляски, при невозможности устройства островной скамьи следует предусматривать вдоль одной из стен установку скамьи размерами не менее 0,6×0,8 м.<br>***п. 8.5.11 СП 59.13330.2020.***<br><br>- выполнить контрастную маркировку по периметру открытого проема ведущего в душевое помещение из раздевалки контрастной лентой шириной 50 мм по периметру дверного проема.<br>п. 6.2.23 СП 59.13330.2020,<br>табл. А3 п.1.3 СП 136.13330.2012.<br><br>- занизить порог в виде ступени на перепаде высот поверхностей пола раздевалки и душевого помещения до нормативного значения 0,014 м., либо выполнить съезды с уклоном не более 5%<br>***п. 6.2.4 СП 59.13330.2020***<br><br>- оборудовать доступную душевую кабину для МГН переносным или закрепленным на стене складным сиденьем, расположенным на высоте не более 0,48 м от уровня поддона, ручным душем, настенными поручнями. | |

| | | | | | | | | |
|---|---|---|---|---|---|---|---|---|
| | | | | | | | Глубина и длина сиденья должны быть не менее 0,5 м.<br>***п. 6.3.5 СП 59.13330.2020.***<br><br>- установить в доступной душевой кабине краны с рычажной рукояткой и термостатом, а при возможности – с автоматическими и сенсорными кранами бесконтактного типа<br>***п. 6.3.9 СП 59.13330.2020.***<br><br>- оборудовать доступную душевую кабину кнопкой вызова для оказания ситуационной помощи<br>***п. 6.3.6 СП 59.13330.2020.***<br><br>- оборудовать доступную для МГН душевую кабину поручнями<br>***п. 6.3.6 СП 59.13330.2020,***<br>***п.5.5.13 ГОСТ Р 5126-2022***<br> 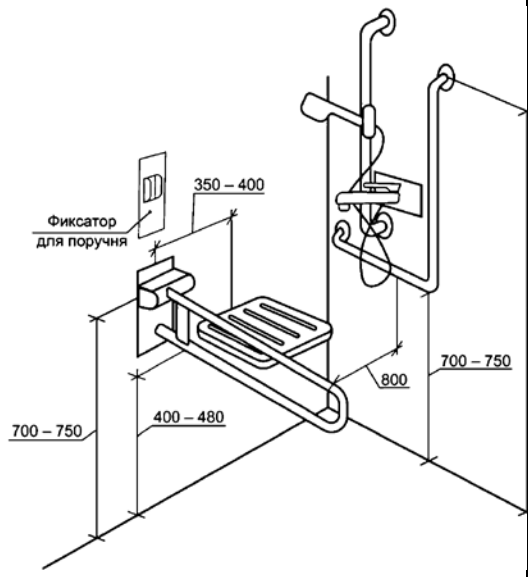 <br> | |

| | | | | | | | | |
|---|---|---|---|---|---|---|---|---|
| | | | | | | | Расположение опорных поручней в доступной душевой кабине | |
| 5.2.2 | Мужская душевая | есть | 11,12 | 117-120 | **Душевая мужская**<br>Душевая состоит из раздевалки и душевого помещения<br>В раздевалку ведут:<br>➢ Со стороны коридора №17 (план 1 этажа) дверь глухая однопольная шириной 0,76 м. Имеется порог- 0,02 м.;<br>➢ Со стороны коридора №9 (план 1 этажа) дверь глухая однопольная шириной – 0,75 м. Имеется порог- 0,025 м.;<br>В душевое помещение ведет проем в стене шириной – 0,87 м. имеющий распашные легкие полотна. Проем на перепаде высот поверхностей пола раздевалки и душевой имеет ступень высотой не соответствующей нормативным требованиям.<br>Душевая имеет 4 кабинки<br>Помещение мужской душевой не оборудовано для МГН. | К,О,С,Г,У | Необходимо обустроить душевую комнату для МГН в соответствии с нормативными требованиями ***СП 59.13330.2020.***<br><br>Для адаптации душевой комнаты и ее обустройства для МГН необходимо предусмотреть выполнение следующих мероприятий:<br><br>- установить дверные проемы шириной не менее 0,9 м. Двери должна открываться наружу.<br>***п. 6.1.5, п. 6.2.4, п. 6.3.3 СП 59.13330.2020.***<br><br>- занизить пороги до нормативного значения 0,014 м.<br>***п. 6.2.4 СП 59.13330.2020***<br><br>- установить доводчики для безопасности движения инвалидов и МГН, обеспечивающего автоматическую задержку закрывания двери не менее 5 секунд<br>***п. 6.1.5, п. 6.3.3 СП 59.13330.2020.***<br><br>- выполнить контрастную маркировку габаритов дверных проемов контрастной лентой шириной 50 мм по периметру дверного проема.<br>***п. 6.2.23 СП 59.13330.2020,***<br>***табл. А3 п.1.3 СП 136.13330.2012.***<br><br>- установить информационные таблички (в том числе тактильные), специальный знак (в том числе рельефный) для идентификации | Капитальный ремонт, Индивидуальное решение с ТСР |

| | | | | | | | | |
|---|---|---|---|---|---|---|---|---|
| | | | | | | | санузла всеми посетителями, со стороны дверной ручки на высоте от 1,2 – 1,6 м. от уровня пола и на расстоянии 0,1 - 0,5 м. от края двери.<br>***п. 6.3.6 СП 59.13330.2020.***<br><br>- установить в помещении раздевальной для инвалидов:<br>➢ места для хранения кресел-колясок;<br>➢ индивидуальные кабины из расчета по одной кабине на трех одновременно занимающихся инвалидов, пользующихся креслами-колясками;<br>➢ индивидуальные шкафы (не менее двух), в том числе для хранения костылей и протезов;<br>➢ скамью длиной не менее 0,8 м, шириной не менее 0,7 м и высотой от пола 0,5 м к индивидуальному шкафу для инвалидов. (вокруг скамьи должно быть обеспечено свободное пространство для подъезда кресла-коляски, при невозможности устройства островной скамьи следует предусматривать вдоль одной из стен установку скамьи размерами не менее 0,6×0,8 м.<br>***п. 8.5.11 СП 59.13330.2020.***<br><br>- выполнить контрастную маркировку по периметру открытого проема ведущего в душевое помещение из раздевалки контрастной лентой шириной 50 мм по периметру дверного проема.<br>п. 6.2.23 СП 59.13330.2020,<br>табл. А3 п.1.3 СП 136.13330.2012.<br><br>- занизить порог в виде ступени на перепаде высот поверхностей пола раздевалки и душевого помещения до нормативного | |

| | | | | | | | | |
|---|---|---|---|---|---|---|---|---|
| | | | | | | | значения 0,014 м., либо выполнить съезды с уклоном не более 5%<br>***п. 6.2.4 СП 59.13330.2020***<br><br>- оборудовать доступную душевую кабину для МГН переносным или закрепленным на стене складным сиденьем, расположенным на высоте не более 0,48 м от уровня поддона, ручным душем, настенными поручнями. Глубина и длина сиденья должны быть не менее 0,5 м.<br>***п. 6.3.5 СП 59.13330.2020.***<br><br>- установить в доступной душевой кабине краны с рычажной рукояткой и термостатом, а при возможности – с автоматическими и сенсорными кранами бесконтактного типа<br>***п. 6.3.9 СП 59.13330.2020.***<br><br>- оборудовать доступную душевую кабину кнопкой вызова для оказания ситуационной помощи<br>***п. 6.3.6 СП 59.13330.2020.***<br><br>- оборудовать доступную для МГН душевую кабину поручнями<br>***п. 6.3.6 СП 59.13330.2020,***<br>***п.5.5.13 ГОСТ Р 5126-2022*** | |

| | | | | | | | | |
|---|---|---|---|---|---|---|---|---|
| | | | | | | | 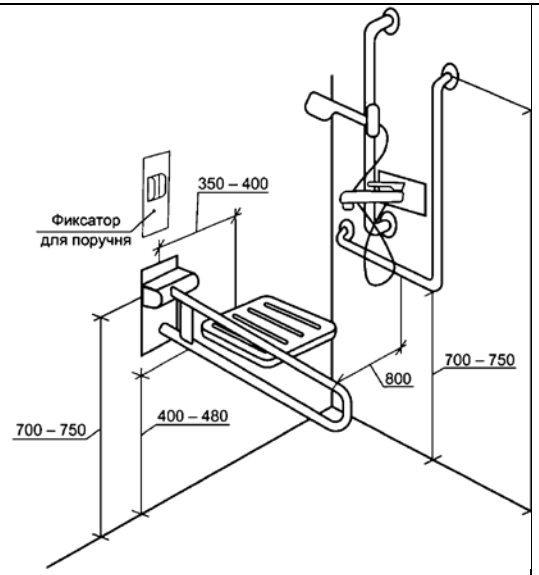 <br>Расположение опорных поручней в доступной душевой кабине | |
| 5.3 | Бытовая комната | нет | | | | | | |
| | **ОБЩИЕ требования к зоне** | | | | | К, О, С, Г<br><br>К, О, С, Г | Оборудовать туалетную комнату для МГН.<br>***п. 6.3.1, п. 6.3.2 СП 59.13330.2020.***<br>Оборудовать системой тревожной сигнализации, обеспечивающей связь с помещением постоянно дежурного персонала. Рекомендуется над входом в туалетную комнату установить световой мигающий оповещатель, срабатывающий при нажатии тревожной кнопки.<br>***п. 6.3.6 СП 59.13330.2020.***<br>Назначить приказом сотрудников, ответственных за организацию ситуационной | |

| | | | | | | | | |
|---|---|---|---|---|---|---|---|---|
| | | | | | | | помощи с разработкой должностных инструкций, с проведением обучения правилам оказания ситуационной помощи и инструктажей со всеми сотрудникам | |

## II Заключение по зоне:

| Наименование структурно-функциональной зоны | Состояние доступности* (к пункту 3.4 Акта обследования ОСИ) | Приложение | | Рекомендации по адаптации (вид работы) ** к пункту 4.1 Акта обследования ОСИ |
|---|---|---|---|---|
| | | № на плане | № фото | |
| Санитарно-гигиенических помещений | ВНД | 15,16 | 107-112 | Капитальный ремонт, Модернизация (дооборудование), Индивидуальное решение с ТСР, Организационные мероприятия |

* указывается: ДП-В – доступно полностью всем; ДП-И (К, О, С, Г, У) – доступно полностью избирательно (указать категории инвалидов); ДЧ-В – доступно частично всем; ДЧ-И (К, О, С, Г, У) – доступно частично избирательно (указать категории инвалидов); ДУ – доступно условно, ВНД – недоступно

**указывается один из вариантов: не нуждается; ремонт (текущий, капитальный); индивидуальное решение с ТСР; технические решения невозможны – организация альтернативной формы обслуживания

**Комментарий к заключению:**

**Санитарно-гигиенические помещения недоступны для инвалидов всех категорий.**

Необходимо обстроить туалеты для инвалидов и МГН, в том числе и для инвалидов на креслах-колясках в соответствии с требованиями СП 59.13330.2020, СП136.13330.2012, ГОСТ Р 51261- 2022.

Необходимо организовать ситуационную помощь для инвалидов и МГН. Организация ситуационной помощи на объекте оказывается персоналом, для чего необходимо:

- внести соответствующие изменения в «Правила оказания услуг в учреждении»;
- закрепить ответственных сотрудников с закреплением функциональных обязанностей в их должностных инструкциях;
- провести со всеми сотрудниками (обучение) правилам оказания ситуационной помощи инвалидам и МГН на объекте.

**Приложение № 6**
**к Акту обследования ОСИ**
**от «15» декабря 2023 г.**
**к паспорту доступности ОСИ**
**№ 1/2023 от «15» декабря 2023 г.**

## I Результаты обследования:
## 6. Системы информации на объекте
***Муниципальное автономное учреждение дополнительного образования «Спортивная школа олимпийского резерва по регби «Буревестник»***
***Кемеровская область-Кузбасс, г. Новокузнецк, ул. Уютная, д. 30***

| № п/п | Наименование функционально-планировочного элемента | Наличие элемента | | | Выявленные нарушения и замечания | | Работы по адаптации объектов | |
|---|---|---|---|---|---|---|---|---|
| | | есть/ нет | № на плане | № фото | Содержание | Значимо для инвалида (категория) | Содержание | Виды работ |
| 6.1 | Визуальные средства | есть | | | Система средств информации и сигнализации об опасности не в полном объеме учитывает особенностей людей с инвалидностью:<br>- отсутствуют указатели получения услуг для людей с инвалидностью;<br><br>- месторасположение и высота размещения тактильно-визуальных средства информирования и навигации для инвалидов по зрению не обеспечивает доступность к восприятию информацией двум основным группам пользователей: слепым и слабовидящим, что не отвечает требованиям п. 4.1.3 ГОСТ Р 59602-2021; | К, О, Г , С, У | Доступные для МГН элементы здания и территории идентифицировать символами доступности в следующих местах:<br>- входы и выходы, доступные для МГН;<br>- входы в общественные уборные;<br>- зоны предоставления услуг;<br>- пути эвакуации инвалидов;<br>- специальные зоны отдыха и ожидания для МГН.<br><br>***В соответствии с п. 5.1 ГОСТ Р 51671-2020*** технические средства связи и информации общего пользования, доступные для инвалидов, должны обеспечивать: возможность связи с сотрудниками объекта для оказания помощи, возможность передачи | Текущий ремонт, Индивидуальное решение с ТСР, Организационные мероприятия |

| | | | | | | | | |
|---|---|---|---|---|---|---|---|---|
| | | | | | - Информирующие обозначения помещений не отвечают требованиям. - отсутствует информирующая, в том числе тактильная табличка с использованием рельефных знаков и символом, а также рельефно-точечного шрифта Брайля при входе на территорию объекта рядом с калиткой;<br><br>- отсутствует контрастная маркировка дверей, где не соблюдено требование контрастности. | | информации об оказываемых на объекте услугах и/или особенностях их получения, своевременное оповещение об опасности и своевременную и достаточную информацию в доступных для инвалидов зонах, помещениях и/или на устройствах, на коммуникационных путях, а также о недоступных зонах (при необходимости).<br>Технические средства связи и информации должны размещаться в зонах досягаемости инвалидов и обеспечивать их безопасное использование.<br>***В соответствии с п. 4.1.3 ГОСТ Р 59602-2021*** на вертикальной плоскости тактильная информация, за исключением тактильно-визуальных схем, должна размещаться на высоте от 1,4 м до 1,6 м, удобной для тактильного восприятия, измеряемой от нижнего и верхнего края тактильных элементов соответственно; при размещении под углом к вертикальной поверхности от 10° до 45° допустимая высота составляет от 0,7 м до 1,4 м.<br> 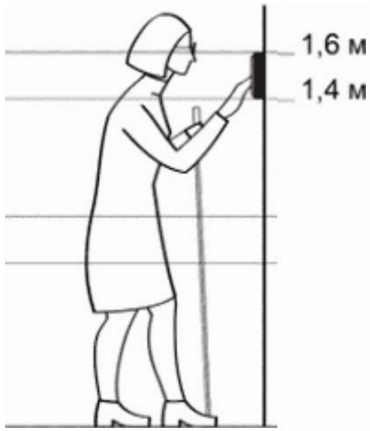 <br><br>*Высота размещения тактильной информации* | |

| | | | | | | | | |
|---|---|---|---|---|---|---|---|---|
| | | | | | | | ***В соответствии с п. 6.2.1.6 ГОСТ Р 51671-2020*** визуальные средства информации для пользователей, использующих для передвижения кресло-коляску, размещаются на высоте от 1,2 до 1,4 м.<br> 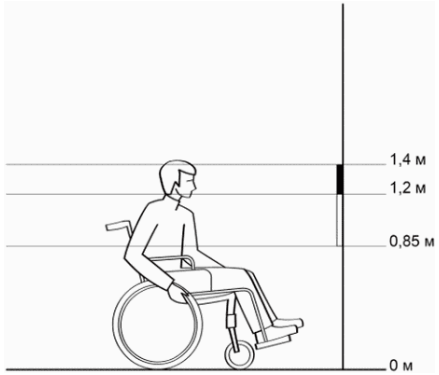 <br><br>*Размещение информации на вертикальной плоскости для инвалида, использующего для передвижения кресло-коляску*<br> 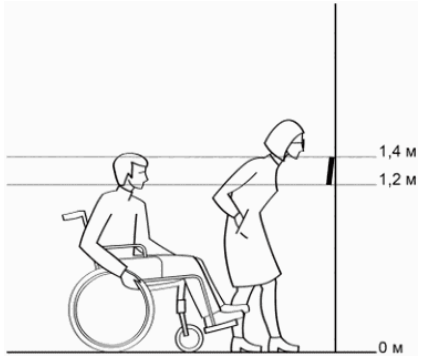 <br><br>*Размещение информации под наклоном обеспечивает удобный обзор для инвалидов всех категорий* | |

| | | | | | | | | |
|---|---|---|---|---|---|---|---|---|
| | | | | | | | ***В соответствии с п 6.3.6 СП 59.13330.2020*** .необходимо установить информационные таблички (в том числе тактильные), специальный знак (в том числе рельефный) для идентификации помещений всеми посетителями, со стороны дверной ручки на высоте от 1,2 – 1,6 м. от уровня пола и на расстоянии 0,1 - 0,5 м. от края двери.<br> 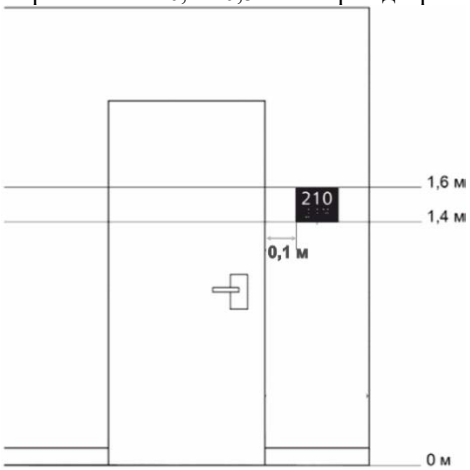 <br><br>*Размещение информации относительно полотна двери* | |
| 6.2 | Акустические средства | | | | Отсутствует система усиления звука | Г | Необходимо обустроить в зонах обслуживания посетителей место для обслуживания людей с инвалидностью, обеспечить их системой усиления звука (мобильной индукционной петлей).<br>***п. 8.1.10 СП 59.13330.2020.*** | Текущий ремонт, Индивидуальное решение с ТСР, Организационные мероприятия |
| 6.3 | Тактильные средства | | | | Отсутствует предупреждающий тактильный наземный указатель "Внимание, прямо по ходу движения - лестница" перед лестничным маршем крыльца<br><br>Отсутствуют предупреждающие тактильные напольные указатели | С | В соответствии с требованиями СП 59.13330.2020 и ГОСТ Р 51261-2022:<br>- необходимо обустроить перед лестничным маршем крыльца тактильный наземный указатель "Внимание, прямо по ходу движения - лестница"; | Текущий ремонт, Индивидуальное решение с ТСР, Организационные мероприятия |

| | | | | | | | | |
|---|---|---|---|---|---|---|---|---|
| | | | | | "Внимание, прямо по ходу движения - лестница" перед лестничными маршами ведущими на 2 этаж. | | - необходимо обустроить перед лестничными маршами ведущими на 2 этаж "Внимание, прямо по ходу движения - лестница"; | |
| | **ОБЩИЕ требования к зоне** | | | | | К, О, Г, С, У | Установить системы средств информации и сигнализации об опасности в помещениях, предназначенных для пребывания всех категорий инвалидов и на путях их движения, должны быть комплексными и предусматривать визуальную, звуковую и тактильную информацию с указанием направления движения и мест получения услуги. Они должны соответствовать ***ГОСТ Р 51671, ГОСТ Р 51264*** и учитывать требования **СНиП 1.13130.** ***п. 6.5.2 СП 59.1330.2020.*** | |

## II Заключение по зоне:

| Наименование структурно-функциональной зоны | Состояние доступности* (к пункту 3.4 Акта обследования ОСИ) | Приложение | | Рекомендации по адаптации (вид работы) ** к пункту 4.1 Акта обследования ОСИ |
|---|---|---|---|---|
| | | № на плане | № фото | |
| Системы информации на объекте | ВНД | - | - | Текущий ремонт,<br>Индивидуальное решение с ТСР,<br>Организационные мероприятия |

* указывается: ДП-В – доступно полностью всем; ДП-И (К, О, С, Г, У) – доступно полностью избирательно (указать категории инвалидов); ДЧ-В – доступно частично всем; ДЧ-И (К, О, С, Г, У) – доступно частично избирательно (указать категории инвалидов); ДУ – доступно условно, ВНД – недоступно

**указывается один из вариантов: не нуждается; ремонт (текущий, капитальный); индивидуальное решение с ТСР; технические решения невозможны – организация альтернативной формы обслуживания

**Комментарий к заключению:**

**Системы информации и сигнализации об опасности временно недоступны для инвалидов всех категорий.**

Для обеспечения полной доступности услуг инвалидам всех категорий необходимо разместить визуальную, акустическую, тактильную, доступную и понятную информацию на входе на территорию, в здание, на этажах, а также, разместить информацию об оказании услуг МГН на сайте учреждения. Изготовить памятки для инвалидов по вопросам получения услуг и помощи со стороны персонала на объекте. Готовые памятки разместить в доступных местах на объекте.

Необходимо организовать ситуационную помощь и оборудовать место ожидания помощи для инвалидов и МГН. Организация ситуационной помощи на объекте оказывается персоналом, для чего необходимо:

- внести соответствующие изменения в «Правила оказания услуг в учреждении»;
- закрепить ответственных сотрудников с закреплением функциональных обязанностей в их должностных инструкциях;
- провести со всеми сотрудниками (обучение) правилам оказания ситуационной помощи инвалидам и МГН на объекте.

СОГЛАСОВАНО
Председатель КОО ООО ВОИ

_____Захарчук А.В.
«15» декабря 2023 г.

УТВЕРЖДАЮ
Врио директора
МАУ ДО «СШОР по регби «Буревестник»

_____ Завьялова Я.Е.
«15» декабря 2023 г.

# План адаптации объекта ОСИ для МГН
**на период 2024 – 2028 гг.**

***Муниципальное автономное учреждение дополнительного образования «Спортивная школа олимпийского резерва по регби «Буревестник»***
***Кемеровская область-Кузбасс, г. Новокузнецк, ул. Уютная, д. 30***

| № п/п | Наименование мероприятий по адаптации | Категории МГН (К, О, С, Г, У) | Вид работы | Этап работы | Источник финансирования | Срок исполнения | Ответственный исполнитель |
|---|---|---|---|---|---|---|---|
| **1. Организационные мероприятия** | | | | | | | |
| 1.1. | Обеспечение доступа к месту предоставления услуги на объекте путем оказания работниками организации помощи инвалидам в преодолении барьеров, мешающих получению ими услуг на объекте, в том числе с сопровождением инвалидов | К, О, С, Г, У | Орг. Разработка локальных актов | 1-й этап | | 2024 | зам. директора |
| 1.2. | Организация систематического обучения (инструктажа) персонала по вопросам оказания помощи на объекте инвалидам и другим маломобильным гражданам. | К, О, С, Г, У | Орг. Разработка: - плана инструктажа, - журнала учета инструктажа, - инструкций. | 1-й этап | | 2024 | зам. директора |
| 1.3. | Предоставление (при необходимости) инвалидам по слуху услуг с использованием русского жестового языка, с допуском на объект (к местам предоставления услуг) сурдопереводчика. | Г | Орг. Ситуационно, по мере необходимости. | 1-й этап | | 2024 | зам. директора |

| | | | | | | | |
|---|---|---|---|---|---|---|---|
| 1.4. | Закрепление в должностных инструкциях персонала конкретных задач и функций по оказанию помощи инвалидам и другим маломобильным гражданам (и их сопровождение) | К, О, С, Г, У | Орг. Разработка локальных актов | 1-й этап | | 2024 | зам. директора |
| 5 | Организация альтернативной формы обслуживания | К, С, Г | Орг Организация предоставление услуг на дому | 1-й этап | | 2024 | зам. директора |
| **2. Подготовка проектно-сметной документации** | | | | | | | |
| 2.1. | Подготовка ПСД на ремонтные работы | | ПСД | 2-й этап | Бюджетные средства | 2024-2025 | зам. директора |
| **3. Ремонтные работы** | | | | | | | |
| 3.1. | Вход (входы) на территорию | К, О, С, Г, У | ТР | 3-й этап | Бюджетные средства | 2025 | зам. директора |
| 3.2. | Путь (пути) движения на территории | К, О, С, Г, У | ТР | 3-й этап | Бюджетные средства | 2025 | зам. директора |
| 3.3. | Вход/входов в здание | К, О, С, Г, У | КР, ТР | 3-й этап | Бюджетные средства | 2025 | зам. директора |
| 3.4. | Пути (путей) движения внутри здания (в т.ч. путей эвакуации) | К, О, С, Г, У | КР, ТР | 3-й этап | Бюджетные средства | 2025 - 2027 | зам. директора |
| 3.5. | Зоны целевого назначения здания (целевого посещения объекта) | К, О, С, Г, У | ТР | 3-й этап | Бюджетные средства | 2026 -2027 | зам. директора |
| 3.6. | Санитарно-гигиенических помещений | К, О, С, Г, У | КР | 3-й этап | Бюджетные средства | 2026-2028 | зам. директора |
| 3.7. | Системы информации на объекте | К, О, С, Г, У | ТР | 3-й этап | Бюджетные средства | 2025 - 2028 | зам. директора |

| **Состояние доступности объекта для МГН** | **К** | **О** | **С** | **Г** | **У** |
|---|---|---|---|---|---|
| - на начало планового периода | 2024 | 2024 | 2024 | 2024 | 2024 |
| - по завершении 1-го этапа план адаптации* | 2024 | 2024 | 2024 | 2024 | 2024 |
| - по завершении 2-го этапа план адаптации** | 2025 | 2025 | 2025 | 2025 | 2025 |
| - по завершении 3-го этапа плана адаптации*** | 2028 | 2028 | 2028 | 2028 | 2028 |

* мероприятия первого этапа (неотложные) предлагается планировать исполнять в ближайшее время (после обследования объекта, в первую очередь организационные) – в текущем году;
** мероприятия второго этапа требуют длительной подготовки и реализации, в том числе планирования средств на их исполнение, (подготовку проектно-сметной документации).

*** Мероприятия третьего этапа требуют значительных затрат времени и средств на проведение ремонтно-строительных работ.

**Обозначения и сокращения**

| **Категории инвалидов** | |
|---|---|
| Г | инвалиды с нарушениями слуха |
| К | инвалиды, передвигающиеся на креслах-колясках |
| О | инвалиды с нарушениями опорно-двигательного аппарата |
| С | инвалиды с нарушениями зрения |
| У | инвалиды с нарушениями интеллекта |
| **Вид работ по адаптации (*в соответствии с классификатором*)** | |
| ТР | текущий ремонт |
| ПСД | подготовка проектно-сметной документации |
| КР | капитальный ремонт |
| Орг. | Организация альтернативной формы обслуживания и другие организационные мероприятия |

УТВЕРЖДАЮ
Врио директора
МАУ ДО «СШОР по регби «Буревестник»

_____ Завьялова Я.Е.
«15» декабря 2023 г.

# План мероприятий

**на период 2024 – 2028 гг.**

***Муниципальное автономное учреждение дополнительного образования «Спортивная школа олимпийского резерва по регби «Буревестник»***

***Кемеровская область-Кузбасс, г. Новокузнецк, ул. Уютная, д. 30***

| № п/п | Наименование мероприятия | Сроки исполнения мероприятий | Затраты на выполнение мероприятий, тыс. руб. | Источник финансирования | Ответственный исполнитель | Ожидаемый результат по состоянию доступности ОСИ | Примечание |
|---|---|---|---|---|---|---|---|
| **1** | **2** | **3** | **4** | **5** | **6** | **7** | **8** |
| | **Подготовка проектно-сметной документации на проведение капитального и текущего ремонта** | *2024-2025 г.* | | *Бюджетные средства* | | | |
| **1** | **Территория, прилегающая к зданию (участок)** | | | | | | |
| ***1.1*** | ***Пути движения от остановки до учреждения*** | | | | | | |
| *1.1* | Обращение в Управление дорожного хозяйства и благоустройства администрации г. Новокузнецка с ходатайством о проведения работ по обустройству ближайших остановок к объекту и тротуаров, пешеходных дорожек на | *2024г.* | - | - | *Зам. директора* | *Обеспечение доступности для инвалидов всех категорий* | *Организационные мероприятия* |

| | | | | | | | |
|---|---|---|---|---|---|---|---|
| | пути следования к объекту на соответствие СП 59.13330.2020 и др. нормативным требованиям | | | | | | |
| ***1.2*** | ***Автостоянка и парковка*** | | | | | | |
| *1.2.1* | Необходимо:<br>- выделить мета для парковки транспортных средств инвалидов на территории объекта, в том числе и для транспортных средств инвалидов на креслах-колясках в соответствии с требованиями СП 59.13330.2020;<br>- обозначить каждое выделенное машино-место дорожной разметкой и дорожными знаками в соответствии с требованиями СП 59.13330.2020;<br>- обозначить каждое выделенное машино-место дорожной разметкой и дорожными знаками с требованиями СП 59.13330.2020; | *2024 г.* | *В соответствии с ПСД* | *Бюджетные средства* | *зам. директора* | *Обеспечение доступности для инвалидов всех категорий* | *Организационные мероприятия* |
| ***1.3*** | ***Вход (входы) на территорию отсутствует*** | | | | | | |
| ***1.4*** | ***Путь (пути) движения на территории*** | | | | | | |
| *1.4.1* | Адаптировать вход на территорию и пути движения по территории в соответствии с требованиями СП 59.13330.2020.<br>Необходимо:<br>- при входе на территорию установить информирующие тактильные таблички с использованием рельефных знаков и символом, а также рельефно-точечного шрифта Брайля;<br>- при входе на территорию установить кнопку вызова персонала рядом с воротами в соответствии с требованиями ГОСТ Р 59812-2021.<br>- разместить систему средств информационной поддержки и | *2025 г.* | *В соответствии с ПСД* | *Бюджетные средства* | *зам. директора* | *Обеспечение доступности для инвалидов всех категорий* | *Текущий ремонт, Индивидуальное решение с ТСР* |

| | | | | | | | |
|---|---|---|---|---|---|---|---|
| | навигации на пути движения инвалидов;<br>- выполнить ремонт покрытия пешеходных путей рядом с объектом;<br>- установить знак доступности для инвалидов передвигающихся на кресле-коляске при входе на территорию после того, как будут выполнены все мероприятия по адаптации территории объекта и входа в здание для инвалидов на креслах-колясках;<br>- разместить на участке объекта на основных путях движения скамьи с опорами для спины и подлокотником не менее чем через 100–150 м. для отдыха, доступные для МГН;<br>- организовать зону выгула для собак-проводников;<br>- выполнить устройство покрытия пешеходного пути к открытому плоскостному объекту (открытая спортивная площадка) и вокруг него;<br>- выполнить ремонт покрытия игрового поля открытого плоскостного объекта в соответствии с требованиями СП 2.1.2.3304-15. | | | | | | |
| ***1.5*** | ***Наружная лестница отсутствует*** | | | | | | |
| ***1.6*** | ***Пандус для передвижения по прилегающей территории не требуется*** | | | | | | |
| **2.** | **Вход (входы)** | | | | | | |
| | Предусмотреть организацию помощи персонала для людей с инвалидностью, разработать регламент оказания услуг людям с инвалидностью, внести необходимые изменения в должностные инструкции, разработать программу и провести обучение персонала. | *2024г.* | *Организационные мероприятия* | - | *зам. директора* | *Обеспечение доступности для инвалидов всех категорий* | *Организационные мероприятия* |

| | | | | | | | |
|---|---|---|---|---|---|---|---|
| ***2.1*** | ***Лестница наружная*** | | | | | | |
| ***2.1.1*** | **Необходимо** адаптировать лестничный марш крыльца в соответствии с требованиями СП 59.13330.2020 и ГОСТ Р 51261-2022:<br>- выполнить ремонт ступеней лестничного марша крыльца так, чтобы все ступени были одинаковыми по форме в плане, по размерам ширины проступи и высоты подъема ступеней.<br>- выполнит устройство двухстороннего ограждения лестничного марша поручнями и двухстороннего центрального поручня в соответствии с требованиями ГОСТ Р 51261-2022;<br>- выполнить контрастную маркировку на проступях краевых ступеней лестничного маршем;<br>- тактильный наземный указатель перед лестничным маршем в соответствии с требованиями ГОСТ Р 52875-2018. | *2025г.* | *В соответствии с ПСД* | *Бюджетные средства* | зам. директора | *Обеспечение доступности для инвалидов с нарушением зрения, с нарушением опорно-двигательного аппарата* | *Текущий ремонт, Индивидуальное решение с ТСР* |
| ***2.2*** | ***Пандус на входной группе*** | | | | | | |
| | Найти проектное решение и выполнить устройство пандуса в соответствии с требованиями СП 59.13330.2020, ГОСТ Р 51261-2022 | *2025г.* | *В соответствии с ПСД* | *Бюджетные средства* | зам. директора | *Обеспечение доступности для инвалидов на креслах-колясках* | *Текущий ремонт, Индивидуальное решение с ТСР* |
| ***2.3*** | ***Входная площадка*** | | | | | | |
| | Адаптировать входную площадку для инвалидов в соответствии с требованиями СП 59.13330.2020.<br>Необходимо:<br>- выполнить ремонт поверхности входной площадки;<br>- разместить рядом с дверью информирующие тактильные таблички | *2025 г.* | *Организационные мероприятия* | *Бюджетные средства* | зам. директора | *Обеспечение доступности для инвалидов всех категорий* | *Текущий ремонт, Индивидуальное решение с ТСР* |

| | | | | | | | |
|---|---|---|---|---|---|---|---|
| | с использованием рельефных знаков и символом, а также рельефно-точечного шрифта Брайля;<br>- установить кнопку вызова персонала рядом с входной дверью с соответствующим сервисным знаком в соответствии с требованиями ГОСТ Р 59812-2021:<br>- выполнить устройство напольного тактильного указателя перед входной дверью в соответствии с требованием ГОСТ Р 52875-2018 ; | | | | | | |
| ***2.4*** | ***Двери*** | | | | | | |
| *2.4.1* | Адаптация входные двери в соответствии с требованиями СП 59.13330.2020.<br>Необходимо выполнить:<br>- устранение порогов;<br>- установку знака, указывающего на доступность входа для инвалидов после выполнения всех мероприятий по адаптации входной зоны. | *2025г.* | *В соответствии с ПСД* | *Бюджетные средства* | *зам. директора* | *Обеспечение доступности для инвалидов передвигающихся на креслах-колясках, с нарушением зрения, с нарушением опорно-двигательного аппарата* | *Капитальный ремонт, Индивидуальное решение с ТСР* |
| ***2.5*** | ***Тамбур*** | | | | | | |
| *2.5.1* | Адаптировать тамбур для инвалидов в соответствии с требованиями СП 59.13330.2020.<br>Необходимо:<br>- установить входные двухстворчатые двери обеих тамбуров с шириной рабочей створки – 0,9 м.;<br>- устранить порог двери тамбура №1;<br>- выполнить контрастную маркировку по периметру дверей обеих тамбуров;<br>- выполнить на прозрачных полотнах входных дверей обеих тамбуров яркую контрастную маркировку. | *2025г.* | *В соответствии с ПСД* | *Бюджетные средства* | зам. директора | *Обеспечение доступности для инвалидов с нарушением зрения* | *Текущий ремонт, Индивидуальное решение с ТСР* |

| | | | | | | | |
|---|---|---|---|---|---|---|---|
| | | | | | | | |
| **3.** | **Пути (путей) движения внутри здания (в т.ч. путей эвакуации)** | | | | | | |
| ***3.1*** | ***Коридор (вестибюли, фойе, зоны ожидания)*** | | | | | | |
| *3.1.1* | ***Вестибюль*** | | | | | | |
| | Адаптировать вестибюль для инвалидов всех категорий в соответствии с требованиями СП 59.13330.2020.<br>Необходимо:<br>- выполнить яркую контрастную маркировку по периметру двери ведущей из вестибюля в тамбур №2;<br>- выполнить тактильный напольный указатель «Внимание прямо по ходу движения – дверь» перед дверью ведущей в тамбур №2 в соответствии с ГОСТ Р 52875-2018;<br>- вблизи входа разместить информационную тактильную или тактильно-звуковую мнемосхему, отображающую информацию о размещении и назначении помещений в здании;<br>- выполнить яркую контрастную маркировку на прозрачных полотнах дверей ведущих в фойе и коридор №9 (план 1 этажа) ;<br>- выполнить контрастную маркировку контрастной лентой шириной 50 мм по периметру дверных проемов ведущих в коридор (№9 на плане 1 этажа), в фойе (№38 на плане 1 этажа) и открытого проема ведущего в гардероб (№5 на плане 1 этажа);<br>- выполнить технические средства информирования в виде тактильных табличек с дублированием информации шрифтом Брайля о назначении помещений. | *2025* | *В соответствии с ПСД* | *Бюджетные средства* | *зам. директора* | *Обеспечение доступности для инвалидов с нарушением зрения* | *Текущий ремонт, Индивидуальное решение с ТСР* |

| | | | | | | | |
|---|---|---|---|---|---|---|---|
| ***3.1.2*** | ***Фойе*** | | | | | | |
| | Адаптировать вестибюль для инвалидов всех категорий в соответствии с требованиями СП 59.13330.2020.<br>Необходимо:<br>- выполнить контрастную маркировку контрастной лентой шириной 50 мм по периметру дверных проемов ведущих в вестибюль (на плане помещение №3), медицинскую кабинет, и открытого проема в стене ведущего в теннисный зал (на плане помещение №33);<br>- выполнить на прозрачных полотнах двери ведущей из фойе (на плане помещение №38) в вестибюль (на плане помещение №3) яркую контрастную маркировку;<br>- выполнить контрастную маркировку ступени подиума ресепшн;<br>- выполнить технические средства информирования в виде тактильных табличек с дублированием информации шрифтом Брайля о назначении помещений. | *2025* | *В соответствии с ПСД* | *Бюджетные средства* | *зам. директора* | *Обеспечение доступности для инвалидов с нарушением зрения* | *Текущий ремонт, Индивидуальное решение с ТСР* |
| ***3.1.3*** | ***Коридоры*** | | | | | | |
| | Адаптировать коридоры 1 и 2 этажей для инвалидов всех категорий в соответствии с требованиями СП 59.13330.2020.<br>Необходимо:<br>- выполнить технические средства информирования в виде тактильных табличек с дублированием информации шрифтом Брайля о назначении помещения; | *2025* | *В соответствии с ПСД* | *Бюджетные средства* | *зам. директора* | *Обеспечение доступности для инвалидов с нарушением зрения* | *Текущий ремонт, Индивидуальное решение с ТСР* |

| | | | | | | | |
|---|---|---|---|---|---|---|---|
| | - выполнить контрастную маркировку контрастной лентой шириной 50 мм по периметру дверных проемов помещений коридоров где не соблюдено требование контрастности и открытых проемов в стенах. | | | | | | |
| ***3.2*** | ***Лестница*** | | | | | | |
| ***3.2.1*** | ***Лестницы №1( №7 на плане 1 этажа), №2 (№36 на плане 1 этажа) №3 (№5 на плане 2 этажа)*** | | | | | | |
| | Адаптировать лестничные марши всех 3 лестниц для инвалидов в соответствии с требованиями СП 59.13330.2020.<br>Необходимо:<br>- выполнить ремонт ступеней лестницы №1 установив подступенки;<br>- установить непрерывные поручни по всей длине лестниц №1, №2 и №3 высотой 0,9 м. и 0,5 - 0,7 м. (для детей) в соответствии с ГОСТ Р 51261-2022;<br>- выполнить завершающие горизонтальные части поручней длиннее марша лестниц на 0,3 м.;<br>- выполнить яркую контрастную маркировку краевых ступеней лестничных маршей всех трех лестниц;<br>- выполнить тактильные напольные указатели "Внимание, прямо по ходу движения - лестничный марш» перед лестницами №1 и №2 в соответствии с требованиями ГОСТ Р 52875-2018. | *2026 г.* | *В соответствии с ПСД* | *Бюджетные средства* | зам. директора | *Обеспечение доступности для инвалидов с нарушением опорно-двигательного аппарата, с нарушением зрения* | *Текущий ремонт, Индивидуальное решение с ТСР,* |
| ***3.3*** | ***Лифт, Подъемная платформа отсутствуют*** | | | | | | |
| | ***1.*** Рекомендовано найти проектное решение устройства Вертикального подъемника для инвалидов например типа ВТПМ 4000 арт. Rlf20618 для подъема на второй этаж. | *2026-2028 г.* | *В соответствии с ПСД* | *Бюджетные средства* | зам. директора | *Обеспечение доступности для инвалидов передвигающихся на креслах-колясках* | *Текущий ремонт, Индивидуальное решение с ТСР, Организационные мероприятия* |

| | | | | | | | |
|---|---|---|---|---|---|---|---|
| | Рекомендовано рассмотреть установку вертикального подъемника для подъема на второй этаж в помещении фойе №38 (план 1 этажа),так как данное помещение имеет второй свет, т.е. отсутствует междуэтажное перекрытие.<br>Выход с вертикального подъемника можно запланировать на площадку №2 (план 2 этажа), но тогда необходимо устранить перепад высот уровней пола коридора №3 (план 2 этажа) и площадки №2 (план 2 этажа).<br>Либо необходимо найти другое решение установки вертикального подъемника для подъема инвалидов на 2 этаж.<br>2. Для посещения бассейна инвалидами на креслах-колясках необходимо запроектировать и установить на лестнице №3 ведущей из коридора №17 (план 1 этажа) на второй этаж в бассейн (помещение №4 на плане 2 этажа) потолочную рельсовую систему например типа HOGG RL-50p.<br>3. Для обеспечения легкого доступа к бассейну людям с ограниченными возможностями необходимо в бассейне установить подъемник например типа «ПТК Спорт». | | | | | | |
| ***3.4*** | ***Двери*** | | | | | | |
| | Необходимо:<br>- установить двухстворчатые двери с шириной рабочей створки дверного полотна не менее 0,9 м.;<br>- установить однодольные двери с шириной рабочей створки не менее 0,9 м., в капитальных стенах не менее 0,8 м. в кабинеты, туалеты в соответствии с | *2025-2027 г.* | *В соответствии с ПСД* | *Бюджетные средства* | зам. директора | *Обеспечение доступности для инвалидов на креслах-колясках, с нарушением опорно-двигательного аппарата, с нарушением зрения* | *Капитальный ремонт, Индивидуальное решение с ТСР* |

| | | | | | | | |
|---|---|---|---|---|---|---|---|
| | требованиями, там где оно не соблюдено;<br>- выполнить занижения существующих порогов до нормативного значения;<br>- выполнить контрастную маркировку по периметру дверных проемов в помещения там где не соблюдено условие контрастности в соответствии с требованиями СП 59.13330.2020, СП 136.13330.2012;<br>- установить технические средства информирования в виде тактильных табличек с дублированием информации шрифтом Брайля о назначении помещения рядом с дверью в соответствии с требованиями СП 59. 13330.2020, ГОСТ Р51671 - 2020 и СП 136.13330.2012. | | | | | | |
| ***3.5*** | ***Пути эвакуации*** | | | | | | |
| | Обустройство путей эвакуации для МГН в соответствии с требованиями СП 59.13330.2020. | *2026-2027 г.* | *В соответствии с ПСД* | *Бюджетные средства* | зам. директора | *Обеспечение доступности для инвалидов всех категорий* | *Текущий ремонт, Индивидуальное решение с ТСР, Организационные мероприятия* |
| **4.** | **Зоны целевого назначения** | | | | | | |
| ***4.1*** | ***Кабинетная форма обслуживания*** | | | | | | |
| ***4.1.1*** | ***Медицинский кабинет*** | | | | | | |
| | Необходимо:<br>- выполнить установку технических средств информирования в виде тактильных табличек с дублированием информации шрифтом Брайля о назначении помещения рядом с дверью в соответствии *с ГОСТ Р51671-2015* и *СП 136.13330.2012*;<br>- выполнить контрастную маркировку по периметру дверного проема; | *2025-2028 г.* | *В соответствии с ПСД* | *Бюджетные средства* | зам. директора | *Обеспечение доступности для инвалидов всех категорий* | *Текущий ремонт, Индивидуальное решение с ТСР* |

| | | | | | | | |
|---|---|---|---|---|---|---|---|
| | - оборудовать места обслуживания лиц с нарушением слуха специальным персональным прибором усиления слуха (индукционная петля) в соответствии с требованиями СП 59.13330.2020, СП 138.13330.2012. | | | | | | |
| ***4.1.2*** | ***Раздевалки на 1 и 2 этажах*** | | | | | | |
| | Адаптировать раздевалки для инвалидов в соответствии с требованиями СП 59.13330.2020.<br>Необходимо:<br>- выполнить установку технических средств информирования в виде тактильных табличек с дублированием информации шрифтом Брайля о назначении помещения рядом с дверью в соответствии *с ГОСТ Р51671-2015* и *СП 136.13330.2012**;***<br>- выполнить контрастную маркировку по периметру дверных проемов;<br>- переоборудовать одну из раздевалок для инвалидов, в том числе для инвалидов на креслах-колясках. В соответствии с требованиями СП 59.13330.2020.<br>В помещениях раздевальных при спортивных сооружениях для занимающихся инвалидов следует предусмотреть:<br>- места для хранения кресел-колясок;<br>- индивидуальные кабины из расчета по одной кабине на трех одновременно занимающихся инвалидов, пользующихся креслами-колясками;<br>- индивидуальные шкафы (не менее двух), в том числе для хранения костылей и протезов; | *2026-2027 г.* | *В соответствии с ПСД* | *Бюджетные средства* | зам. директора | *Обеспечение доступности для инвалидов на креслах-колясках, инвалидов с нарушением зрения, с нарушением опорно-двигательного аппарата* | *Текущий ремонт, Индивидуальное решение с ТСР, Организационные мероприятия* |

| | | | | | | | |
|---|---|---|---|---|---|---|---|
| | - скамью длиной не менее 0,8 м, шириной не менее 0,7 м и высотой от пола 0,5 м к индивидуальному шкафу для инвалидов.<br>Вокруг скамьи должно быть обеспечено<br>свободное пространство для подъезда кресла-коляски. При невозможности устройства островной скамьи следует предусматривать вдоль одной из стен установку скамьи размерами не менее 0,6×0,8 м.<br>п. 5.5.11 СП 59.13330.2020<br>Площадь в общих раздевальных на одно место для занимающегося инвалида следует принимать не менее: в залах – 3,8 м2.<br>п. 5.5.12 СП 59.13330.2020 | | | | | | |
| ***4.2*** | ***Зальная форма обслуживания*** | | | | | | |
| ***4.2.1*** | ***Спортивный зал*** | | | | | | |
| | Адаптировать спортивный зал в соответствии с требованиями СП 59.13330.2020.<br>Необходимо:<br>- выполнить установку технических средств информирования в виде тактильных табличек с дублированием информации шрифтом Брайля о назначении помещения рядом с дверью в соответствии *с ГОСТ Р51671-2015* и *СП 136.13330.2012**;***<br>- выполнить контрастную маркировку контрастной лентой по периметру дверного проема;<br>- выделить на трибуне спортивного зала места для инвалидов из расчета не менее 5% от общего числа зрителей; | *2025-2026 г.* | *В соответствии с ПСД* | *Бюджетные средства* | зам. директора | *Обеспечение доступности для инвалидов всех категорий* | *Текущий ремонт, Индивидуальное решение с ТСР* |

| | | | | | | | |
|---|---|---|---|---|---|---|---|
| | - выполнить контрастную маркировку краевых ступеней лестничных маршей на трибуне и при входе на трибуну из тренажерного зала. | | | | | | |
| ***4.2.2*** | ***Теннисный зал*** | | | | | | |
| | Адаптировать теннисный зал в соответствии с требованиями СП 59.13330.2020.<br>Необходимо:<br>- выполнить установку технических средств информирования в виде тактильных табличек с дублированием информации шрифтом Брайля о назначении помещения рядом с открытым проемом в соответствии *с ГОСТ Р51671-2015* и *СП 136.13330.2012**;***<br>- выполнить контрастную маркировку контрастной лентой по периметру открытых проемов в стене;<br>- для тех инвалидов на креслах-колясках, которым нет возможности попасть в теннисный зал через открытый проем в фойе организовать проход через спортивный зал по техническому коридору №29 (план 1 этажа) с сопровождением сотрудников учреждения;<br>- выполнить ремонт поверхности пола в коридоре №29 (план 1 этажа);<br>- устранить пороги дверных проемов на пути движения из коридора №29 в теннисный зал;<br>- выполнить контрастную маркировку по периметру дверных проемов ведущим из теннисного зала в коридор №29 | *2025-2026 г.* | *В соответствии с ПСД* | *Бюджетные средства* | зам. директора | *Обеспечение доступности для инвалидов всех категорий* | *Текущий ремонт, Индивидуальное решение с ТСР* |

| | | | | | | | |
|---|---|---|---|---|---|---|---|
| ***4.2.3*** | ***Бассейн*** | | | | | | |
| | Адаптировать бассейн в соответствии с требованиями СП 59.13330.2020.<br>Необходимо:<br>- выполнить установку технических средств информирования в виде тактильных табличек с дублированием информации шрифтом Брайля о назначении помещения рядом с открытым проемом в стене ведущего на лестничную площадку к бассейну в соответствии *с ГОСТ Р51671-2015* и *СП 136.13330.2012**;***<br>- выполнить контрастную маркировку по периметру дверного проема при входе в помещение бассейна и выходе из него;<br>- выполнить съезды в приямке при входе в помещение бассейна по ходу движения с уклоном не более 5%;<br>- выделить край ванны бассейна по всему периметру контрастной полосой по отношению к цвету обходной дорожки;<br>- установить для ориентирования лиц с нарушением зрения вдоль стен зала у специализированных ванн бассейна и на входах в зал горизонтальные поручни;<br>- установить на основных маршрутах движения и обходных дорожках бассейна для людей с инвалидностью по зрению специальные тактильные полосы для информации и ориентации. | *2025-2027 г.* | *В соответствии с ПСД* | *Бюджетные средства* | зам. директора | *Обеспечение доступности для инвалидов всех категорий* | *Текущий ремонт, Индивидуальное решение с ТСР* |
| ***4.3*** | ***Прилавочная форма обслуживания*** | | | | | | |
| ***4.3.1*** | ***Гардероб*** | | | | | | |

| | | | | | | | |
|---|---|---|---|---|---|---|---|
| | Адаптировать гардероб для инвалидов, в том числе на креслах-колясках в соответствии с требованиями СП 59.13330.2020<br>Необходимо:<br>- обеспечить ширину открытого проема в стене ведущего в гардероб – 0,9 м. В случае, если дверные проемы находятся в несущих конструкциях, допускается уменьшать ширину дверного проема в свету до 0,8 м.;<br>- выполнить контрастную маркировку по периметру открытого проема в стене;<br>- выполнить установку технических средств информирования в виде тактильных табличек с дублированием информации шрифтом Брайля о назначении помещения рядом с открытым проемом в стене ведущего на лестничную площадку к бассейну в соответствии *с ГОСТ Р51671-2015* и *СП 136.13330.2012**;***<br>- выделить не менее 5% мест в гардеробной для обслуживания инвалидов, в том числе для инвалидов, передвигающихся на креслах-колясках<br>- оборудовать гардероб крючками, вешалками должны доступными для инвалидов на креслах-колясках;<br>- предусмотреть ситуационную помощь персоналом учреждения для инвалидов, передвигающихся на креслах-колясках, которые могут испытывать определенные затруднения при использовании гардероба. Для обеспечения комфорта и удобства данных посетителей, сотрудники | *2024- 2025 г.* | *В соответствии с ПСД* | *Бюджетные средства* | зам. директора | *Обеспечение доступности для инвалидов на креслах-колясках, инвалидов с нарушением зрения* | *Текущий ремонт, Индивидуальное решение с ТСР,* |

| | | | | | | | |
|---|---|---|---|---|---|---|---|
| | обязаны оказывать помощь в процессе раздевания и вешания одежды. | | | | | | |
| ***4.3.2*** | ***Барная стойка кафе*** | | | | | | |
| | Необходимо:<br>- для инвалидов, передвигающихся на креслах-колясках оборудовать место обслуживания в соответствии с требованиями СП 59. 13330.2020;<br>- оборудовать места обслуживания лиц с нарушением слуха специальным персональным прибором усиления слуха (индукционная петля) в соответствии с требованиями СП 59.13330.2020, СП 138.13330.2012. | *2026 г.* | *В соответствии с ПСД* | *Бюджетные средства* | зам. директора | *Обеспечение доступности для инвалидов на креслах-колясках, инвалидов с нарушением слуха* | *Текущий ремонт, Индивидуальное решение с ТСР,* |
| ***4.3.3*** | ***Стойка обслуживания посетителей (ресепшн)*** | | | | | | |
| | Адаптировать ресепшен для инвалидов, в том числе на креслах-колясках в соответствии с требованиями СП 59.13330.2020<br>Необходимо:<br>- оборудовать место обслуживания инвалидов на креслах-колясках в соответствии с требованиями СП 59. 13330.2020;<br>- оборудовать места обслуживания лиц с нарушением специальным персональным прибором усиления слуха (индукционная петля) в соответствии с требованиями СП 59.13330.2020, СП 138.13330.2012 | *2026 г.* | *В соответствии с ПСД* | *Бюджетные средства* | зам. директора | *Обеспечение доступности для инвалидов на креслах-колясках, инвалидов с нарушением слуха* | *Текущий ремонт, Индивидуальное решение с ТСР,* |
| **5.** | **Санитарно-гигиенические помещения** | | | | | | |
| ***5.1*** | ***Туалет для МГН*** | | | | | | |
| | Рекомендовано найти проектное решение для размещения туалетов для МГН, в том числе для инвалидов, использующих для передвижения кресла- | *2026-2028 г.* | *В соответствии с ПСД* | *Бюджетные средства* | зам. директора | *Обеспечение доступности для инвалидов всех категорий* | *Капитальный ремонт, Индивидуальное решение с ТСР,* |

| | | | | | | | |
|---|---|---|---|---|---|---|---|
| | коляски на 1 этаже в соответствии с ***требованиями СП 59.13330.2020.***<br>Необходимо найти проектное решение для обустройства туалета доступного для МГН на 1 этаже например:<br>➢ Объединить помещения обеих туалетов №15 и №16 (план 1 этажа).<br>➢ Выделить помещение для туалета для МГН в помещении № 19 (план 1 этажа).<br>➢ Либо найти другое решения для обязательного обустройства туалета для МГН. | | | | | | |
| ***5.2*** | ***Душевые*** | | | | | | |
| | Адаптировать мужскую и женскую душевые для инвалидов, в том числе на креслах-колясках в соответствии с требованиями СП 59.13330.2020. | | | | | | |
| ***5.3*** | ***Бытовая комната отсутствует*** | | | | | | |
| **6.** | **Система информации на объекте** | | | | | | |
| *6.1* | Адаптировать систему информации на объекте в соответствии с СП 59.13330.2020, ГОСТ Р 52875-2018, ГОСТ Р 59602-2021 | *2024 -2028 г.* | *В соответствии с ПСД* | *Бюджетные средства* | зам. директора | *Обеспечение доступности для инвалидов всех категорий* | *Текущий ремонт, Индивидуальное решение с ТСР* |
| *6.2* | Обустройство в зонах обслуживания посетителей места для обслуживания людей с инвалидностью, обеспечение их системой усиления звука (мобильной индукционной петлей) в соответствии с ***п. 8.1.10 СП 59.13330.2020.*** | *2027 г.* | *В соответствии с ПСД* | *Бюджетные средства* | зам. директора | *Обеспечение доступности для инвалидов с нарушением слуха* | *Текущий ремонт, Индивидуальное решение с ТСР* |

## Заключение

Согласно ст. 19 Конституции Российской Федерации, государство гарантирует равенство прав и свобод граждан РФ независимо от принадлежности к общественным объединениям, а также других обязательств.

С 01.01.2016 вступил в силу ***Федеральный закон от 01.12.2014 № 419-ФЗ «О внесении изменений в отдельные законодательные акты Российской Федерации по вопросам социальной защиты инвалидов в связи с ратификацией Конвенции о правах инвалидов»***, направленный на создание для инвалидов равных возможностей для реализации прав и свобод во всех сферах жизнедеятельности, в том числе равное право на получение всех необходимых социальных услуг для удовлетворения нужд в различных сферах жизнедеятельности.

Данный нормативный правовой акт вносит изменения в ***Федеральный закон от 24.11.1995 № 181-ФЗ «О социальной защите инвалидов в Российской Федерации»***, в частности, с 01.01.2016 вступила в силу новая редакция статьи 15. Обеспечение беспрепятственного доступа инвалидов к объектам социальной, инженерной и транспортной инфраструктур.

Так, в соответствии с указанной статьей федеральные органы государственной власти, органы государственной власти субъектов Российской Федерации, органы местного самоуправления, организации независимо от их организационно-правовых форм обеспечивают инвалидам (включая инвалидов, использующих кресла-коляски и собак-проводников)**:**

1) *условия для беспрепятственного доступа к объектам социальной, инженерной и транспортной инфраструктур* (жилым, общественным и производственным зданиям, строениям и сооружениям, включая те, в которых расположены физкультурно-спортивные организации, организации культуры и другие организации), *к местам отдыха и к предоставляемым в них услугам;*

2) *возможность самостоятельного передвижения по территории,* на которой расположены объекты социальной, инженерной и транспортной инфраструктур*, входа в такие объекты и выхода из них,* посадки в транспортное средство и высадки из него, в том числе с использованием кресла-коляски;

3) *сопровождение инвалидов, имеющих стойкие расстройства функции зрения и самостоятельного передвижения*, и оказание им помощи на объектах социальной, инженерной и транспортной инфраструктур и т.д.

Обеспечение условий доступности для инвалидов объектов социальной, инженерной и транспортной инфраструктур и предоставляемых услуг осуществляется в соответствии с национальными стандартами и сводами правил (частями таких стандартов и сводов правил), в результате применения которых на обязательной основе обеспечивается соблюдение требований Федерального закона от 30.12.2009 № 384-ФЗ «Технический регламент о безопасности зданий и сооружений».

Согласно п.7 ст.30 Федерального закона № 384-ФЗ «Технический регламент о безопасности зданий и сооружений» обеспечение доступности зданий и сооружений для инвалидов и других групп населения с ограниченными возможностями передвижения должны обеспечивать:

- досягаемость ими мест посещения и беспрепятственность перемещения внутри зданий и сооружений;
- безопасность путей движения (в том числе эвакуационных), а также мест проживания, мест обслуживания и мест приложения труда указанных групп населения.

В основу работы по проведению обследования объекта ***Муниципальное автономное учреждение дополнительного образования «Спортивная школа олимпийского резерва по регби «Буревестник»,*** находящегося по адресу: ***Кемеровская область – Кузбасс, г. Новокузнецк, ул. Уютная, 30,*** взяты мероприятия по определению состояния доступности объекта и услуг для инвалидов и других МГН в соответствии с приказом

Министерства труда и социальной защиты Российской Федерации от 25.12.2012 № 627 «Об утверждении методики, позволяющей объективизировать и систематизировать доступность объектов и услуг в приоритетных сферах жизнедеятельности для инвалидов и других маломобильных групп населения, с возможностью учета региональной специфики».

Основным принципом проведения обследования уровня доступности для инвалидов всех категорий и МГН является всесторонняя оценка доступности окружающей архитектурной среды и сопутствующего обслуживания на соответствие нормативным требования. Для этого комиссией приняты во внимание интересы всех существующих и возможных пользователей объекта и учтены все потенциальные барьеры, которые могут препятствовать эксплуатации объекта или пользованию услугами по причине недоступности объекта/услуги для какой-либо группы пользователей.

В результате комплексной оценки состояния доступности и основных функциональных зон всем категориям инвалидов (по основным критериям доступности) в целом по объекту ***Муниципальное автономное учреждение дополнительного образования «Спортивная школа олимпийского резерва по регби «Буревестник»,*** находящегося по адресу: ***Кемеровская область – Кузбасс, г. Новокузнецк, ул. Уютная, 30,*** комиссия приняла решение:

***Объект доступен частично избирательно для инвалидов с нарушением опорно-двигательного аппарата, инвалидов с нарушением умственного развития, инвалидов с нарушением слуха.***

***Объект не доступен для инвалидов с нарушением зрения, инвалидов использующих для передвижения кресло-коляску.***

При такой оценки состояния доступности объекта ***Муниципальное автономное учреждение дополнительного образования «Спортивная школа олимпийского резерва по регби «Буревестник»*** требуются значительные затраты времени и средств на проведение ремонтно-строительных работ.

Период проведения работ в рамках исполнения плана мероприятий по обеспечению доступности объекта - с ***2024 по 2028 гг.***

Приложение № 1

## *Схема пути от ближайшей остановки транспорта до объекта*

***Схема № 1***

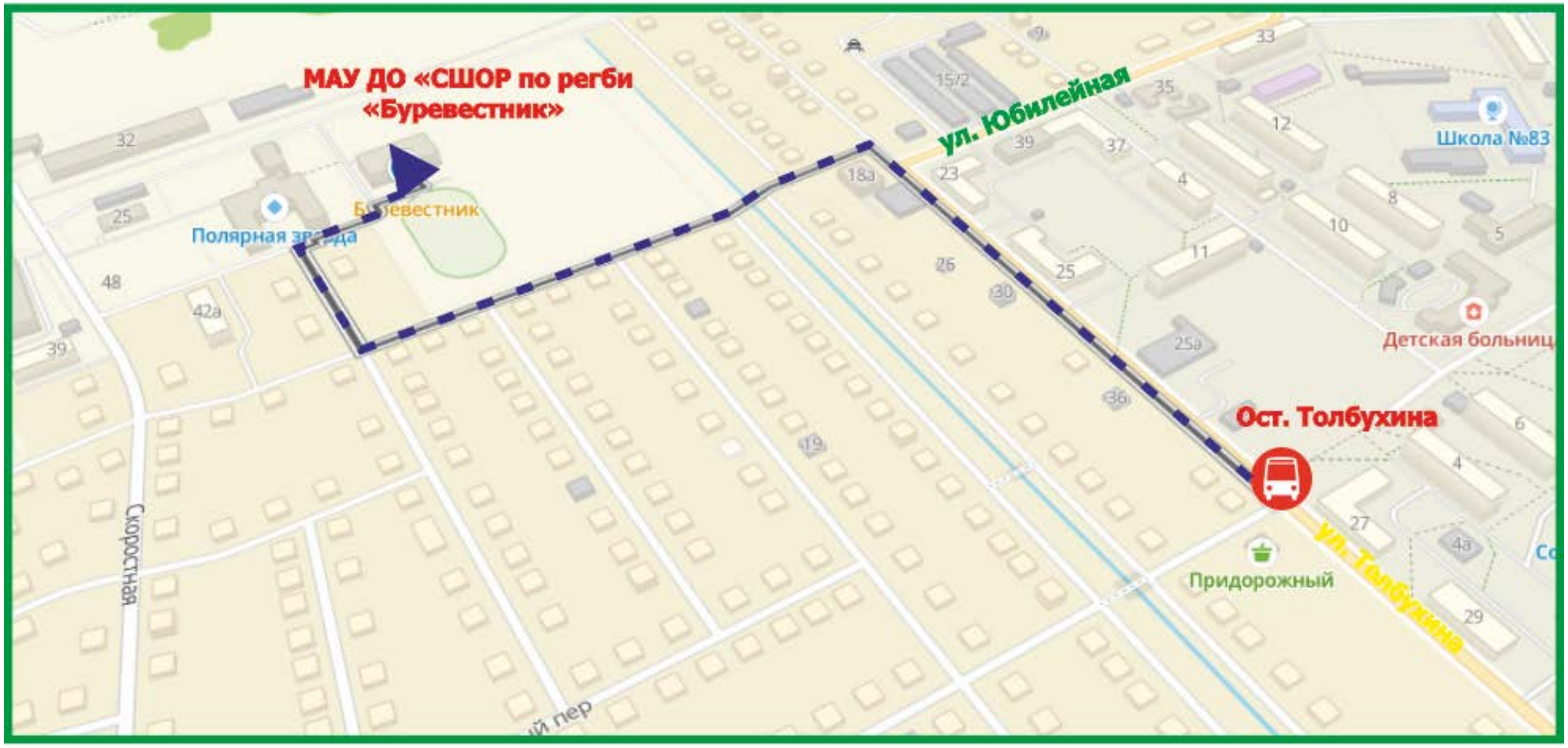


**Путь следования от остановки наземного транспорта «Толбухина» (находящейся на ул. Толбухина со стороны движения транспорта в сторону улицы Юбилейной) до объекта - 900 м.**

*Схема № 2*

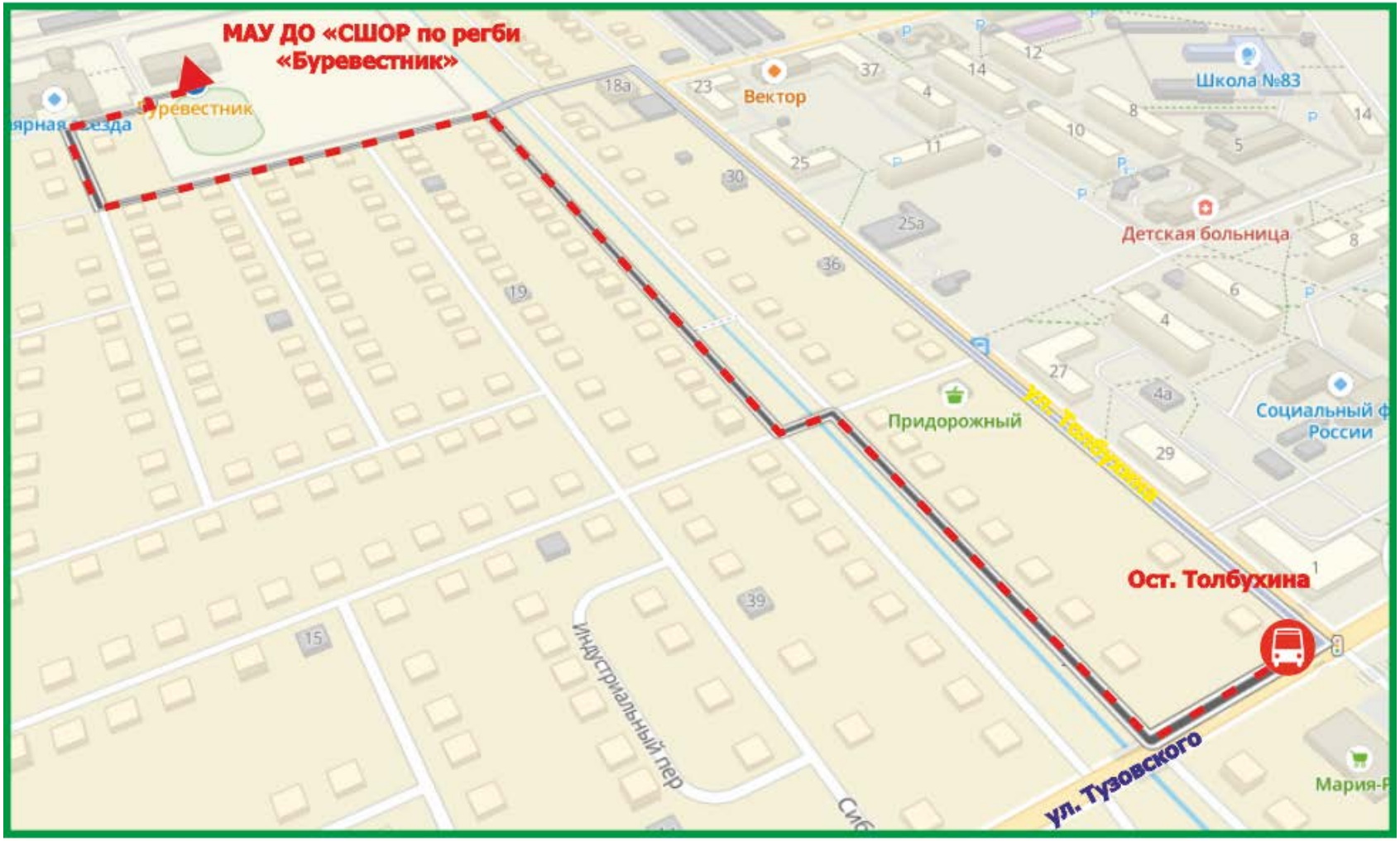


Путь следования от остановки наземного транспорта «Толбухина» (находящейся на ул. Тузовского со стороны движения транспорта в сторону улицы Толбухина) до объекта - 1000 м.

Приложение № 2

**Поэтажные планы**

***План 1 этажа***

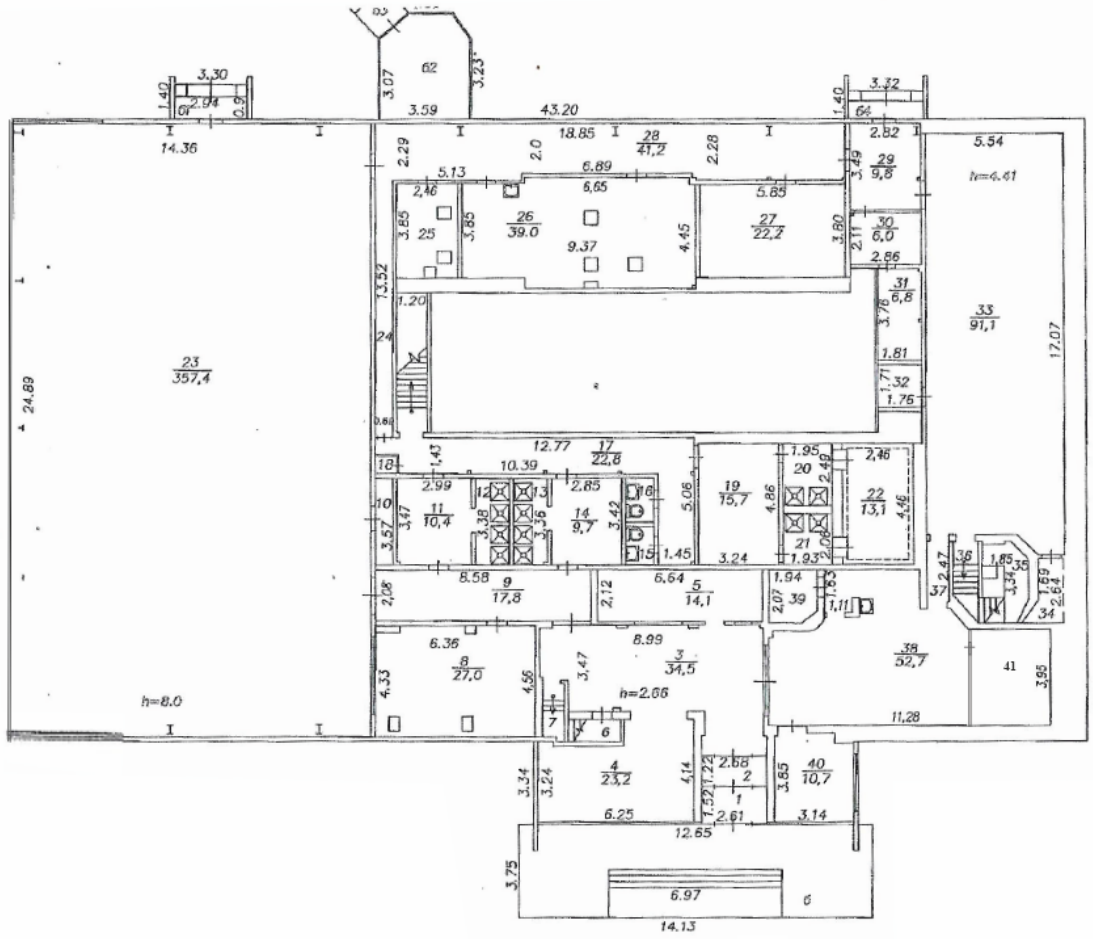

| Номер помещений | Наименование помещений |
|---|---|
| 1 | тамбур |
| 2 | тамбур |
| 3 | вестибюль |
| 4 | коридор |
| 5 | гардероб |
| 6 | шкаф |
| 7 | лестн.клетка |
| 8 | раздевалка |
| 9 | коридор |
| 10 | шкаф |
| 11 | душевая |
| 12 | душевая |
| 13 | душевая |
| 14 | душевая |
| 15 | сан.узел |
| 16 | сан.узел |
| 17 | коридор |
| 18 | шкаф |
| 19 | комната отдыха |
| 20 | душевая |

| | |
|---|---|
| 21 | душевая |
| 22 | сауна |
| 23 | спорт.зал |
| 24 | коридор |
| 25 | подсобное |
| 26 | насосная |
| 27 | подсобное |
| 28 | коридор |
| 29 | коридор |
| 30 | трансформаторн. |
| 31 | склад |
| 32 | трансформаторн. |
| 33 | теннисный зал |
| 34 | подсобное |
| 35 | подсобное |
| 36 | лестн.клетка |
| 37 | коридор |
| 38 | фойе |
| 39 | подсобное |
| 40 | кабинет |
| 41 | медицинская комната |

## *План 2 этажа*

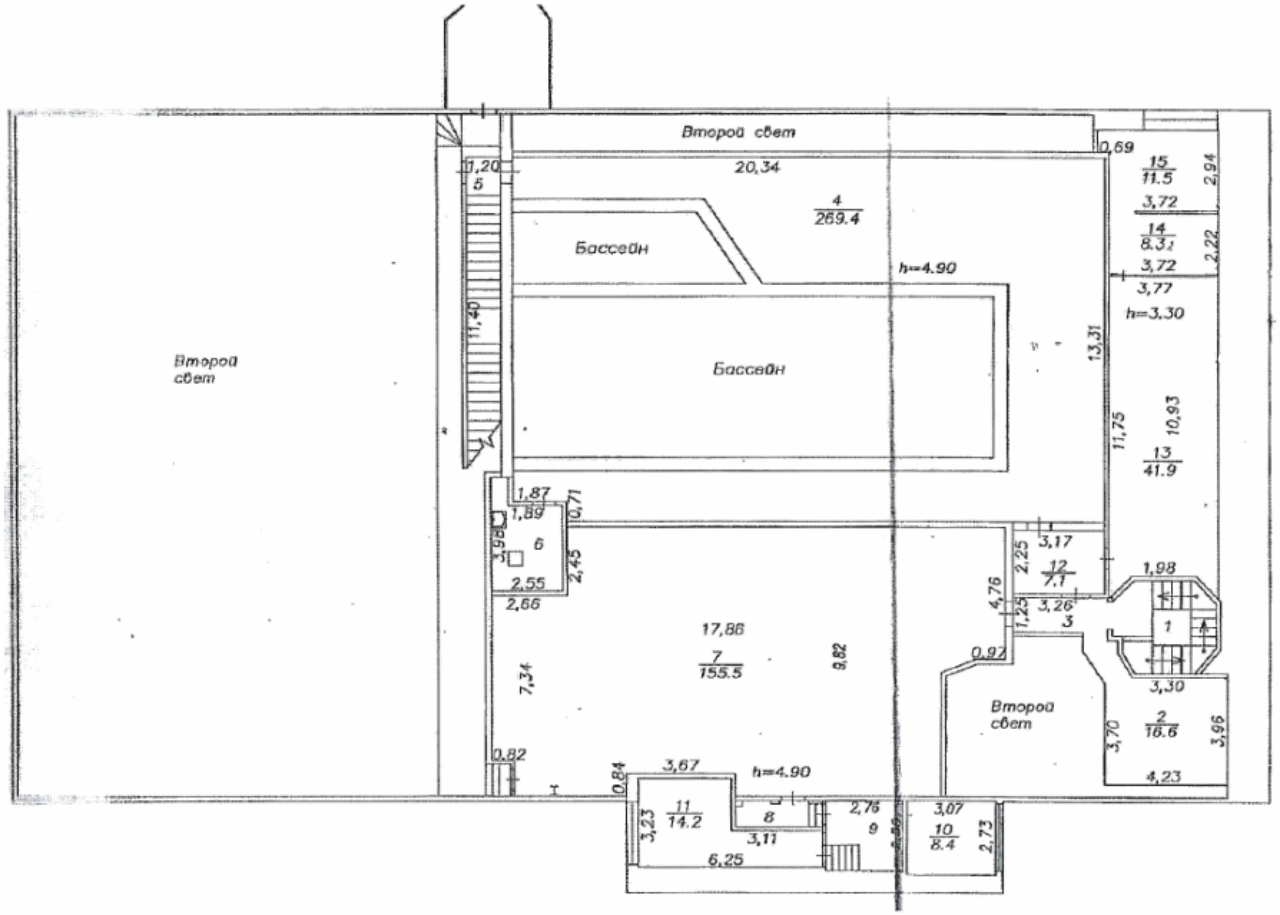


| Номер помещений | Наименование помещений |
|---|---|
| 1 | лестн.клетка |
| 2 | площадка |
| 3 | коридор |
| 4 | бассейн |
| 5 | лестн.клетка |
| 6 | подсобное |
| 7 | тренаж.зал |
| 8 | лестн.клетка |
| 9 | раздевалка |
| 10 | раздевалка |
| 11 | тренерская |
| 12 | коридор |
| 13 | спорт.зал |
| 14 | раздевалка |
| 15 | раздевалка |

Приложение № 3

## *Фотофиксация основных зон и элементов*

**Территория, прилегающая к зданию**

***Пути движения до учреждения***

Фото 1

**Имеются дефекты покрытия дорожного полотна в виде ям, ухабов, разрушений и отслоений верхнего слоя асфальта, что не отвечает требованиям п. 5.1.11 СП 59.13330.2020**

Фото 2

**Рядом с воротами при входе на территорию отсутствует кнопка вызова персонала для оказания ситуационной помощи. что не отвечает требованиям п.4.3.1.7 ГОСТ Р 59812-2021**

**Имеются дефекты покрытия дорожного полотна в виде ям, ухабов, разрушений и отслоений верхнего слоя асфальта, что не отвечает требованиям п. 5.1.11 СП 59.13330.2020**

Фото 3

**Отсутствует информация об объекте в виде информационной таблички с названием учреждения и режимом работы. Отсутствует информирующая тактильная табличка с использованием рельефных знаков и символом, а также рельефно-точечного шрифта Брайля с названием учреждения. Что не соответствует требованиям п. 5.1.1 и п. СП 59. 13330.2020**

Фото 4

Фото 5

Фото 6

Фото 7

Фото 8

**Имеются дефекты покрытия дорожного полотна в виде ям, ухабов, разрушений и отслоений верхнего слоя асфальта, что не отвечает требованиям п. 5.1.11 СП 59.13330.2020**

**Отсутствуют схема движения по территории, информация, указывающая направление пути к доступному входу для инвалидов передвигающихся на креслах-колясках, что не отвечает требованиям п. 5.1.3 СП 59.13330.2020 и п. 5.6 СП 136.13330.2012**

Фото 9

Фото 10

Фото 11

Фото 12

Фото 13

Фото 14

Фото 15

**Имеются дефекты покрытия дорож**
**полотна в виде ям, ухабов,**
**разрушений и отслоений**
**верхнего слоя асфальта,**
**что не отвечает требованиям**
**п. 5.1.11 СП 59.13330.2020**

Фото 16

Фото 17

Фото 18

Фото 19

Фото 20

**Отсутствуют пути движения к открытой плоской спортивной площадки - игровому полю, пешеходные дорожки вокруг открытого плоскостного объекта.., что не отвечает требования п. 5.1.11 СП 59.13330.2020**

**Поверхность игрового поля не отвечает нормативным требования и требованиям СанПина**

Фото 21

Фото 22

Фото 23

**Рядом с объектом не организована парковка транспортных средств для инвалидов, что не отвечает требованиям п.5.2.1 СП 59. 13330.2020**

**Путь движения от стихийно организованной парковки, расположенной недалеко от входа в здание, недоступен для самостоятельного передвижения инвалидов на креслах-колясках из-за покрытия пешеходного пути не отвечающего нормативным требованиям, что не отвечает требованиям п. 5.1.11 СП 59.13330.2020**

**Вход (входы) в здание**

***Лестница наружная***

Фото 24

Фото 25

**Отсутствует двухстороннее ограждение лестничного марша крыльца, и при расчетной ширине прохожей части лестницы 4 м и более не установлены центральные двусторонние поручни, что не отвечает требованиям п. 6.1.2, п. 5.1.12, п. 5.1.13 СП 5913330.2020**

Фото 26

**Отсутствует предупреждающий тактильный напольный указатель «Внимание, прямо по ходу движения лестничный марш» в соответствии с требованиями ГОСТ Р 52875-2018 табл.3 п.4**

**Отсутствует контрастная маркировка краевых ступеней лестницы, что не соответствует требованиям п. 6.2.8 СП 59.13330.2020.**

**Ширина проступи первой ступени значительно больше последующих, что не отвечает требованиям п. 5.1.12 СП 59.13330.2020.**

Фото 27

**Размещение информации об объекте не отвечает требованиям ГОСТ Р 51671, п. 6.5.1, п.6.5.2, п.6.5.9 СП 59.13330.2020**

**Размещение кнопки вызова персонала для оказания ситуационной помощи не отвечает требованиям п. 4.3.1.7 ГОСТ Р 59812-2021**

Фото 28

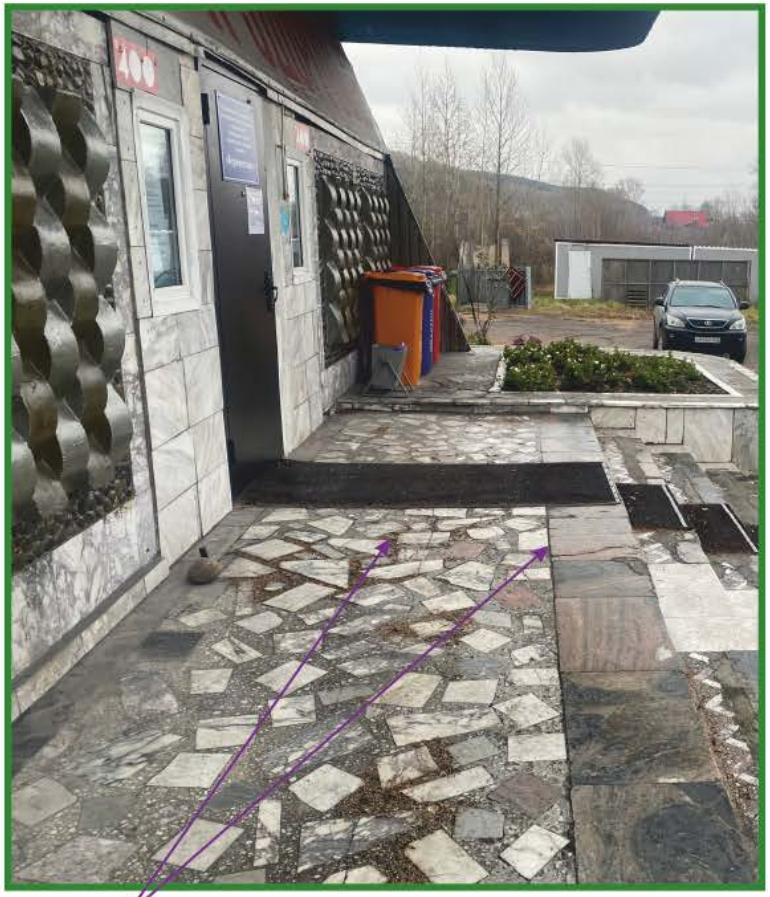

**Одна часть поверхности входной площадки выполнена в виде мозаичных полов типа терраццо с использованием крупных и мелких фрагментов плитки на бетонном основании. Данная поверхность с течением времени имеет моменты изношенности, не ровная, имеет провалы и бугры, местами разрушения и выкрашивания бетона и фрагментов плитки. Вторая часть входной площадки выполнена из плитки. Имеются перепады между элементами плитки. Имеются отклонения толщины швов между плитками. Поверхность входной площадки не соответствует требованиям п. 5.1.11 СП 59.13330.2020**

Фото 29

**Порог не соответствует требованиям п. 6.2.4 СП 59,13330.2020**

***Тамбур №1***

Фото 30

**Отсутствует яркая контрастная маркировка по периметру входной двери, что не соответствует требованиям п. 6.2.23 СП 59.13330.2020**

**Отсутствует яркая контрастная маркировка на прозрачных полотнах дверей, что не соответствует требованиям п. 6.1.6 СП 59.13330.2020**

**Порог не соответствует требованиям п. 6.2.4 СП 59,13330.2020**

***Тамбур №2***

Фото 31

Фото 32

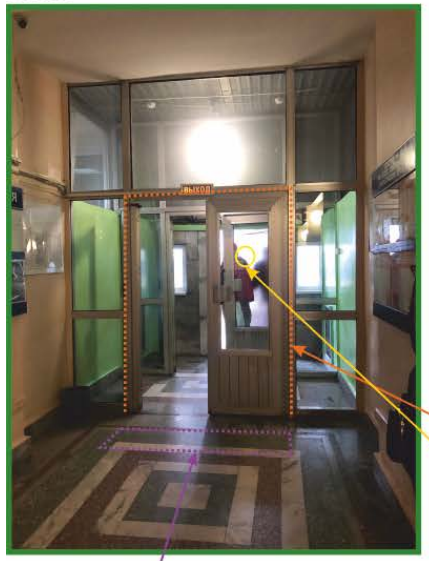


Фото 33

Фото 34

Фото 35

**Отсутствует предупреждающий тактильный напольный указатель перед входной дверью, что не соответствует требованию п. 6.1.8 СП 59.13330.2020**

**Отсутствует яркая контрастная маркировка на прозрачных полотнах дверей, что не соответствует требованиям п. 6.1.6 СП 59.13330.2020**

**Отсутствует яркая контрастная маркировка по периметру дверей и открытого проема в стене, что не соответствует требованиям п. 6.2.23 СП 59.13330.2020**

**Фойе**

Фото 36

Фото 37

Фото 38

**Отсутствует яркая контрастная маркировка по периметру двери и открытого проема в стене, что не соответствует требованиям п. 6.2.23 СП 59.13330.2020**

**Отсутствует контрастная маркировка ступени, что не соответствует требованиям п. 6.2.8 СП 59.13330.2020.**

Фото 39

Фото 40

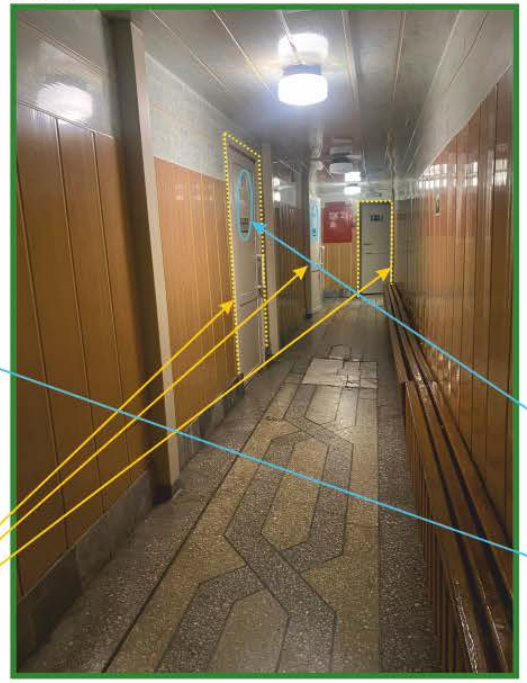

Фото 41

Фото 42

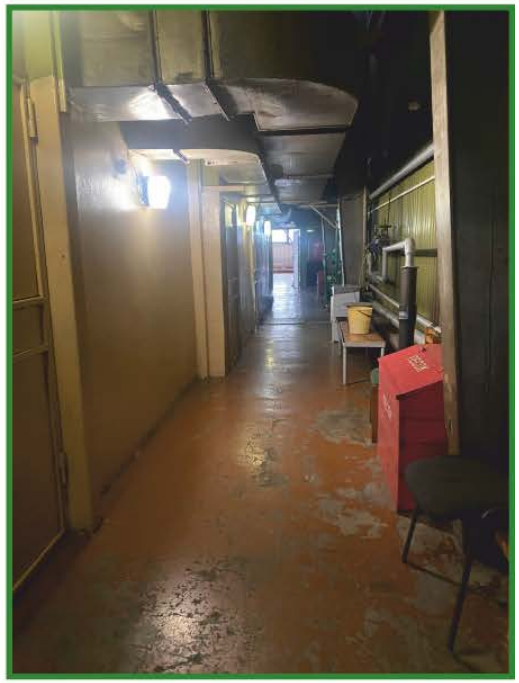

**Отсутствует яркая контрастная маркировка по периметру светлых дверей ведущих в помещения из коридоров 1 этажа и открытого проема в стене ведущего из коридора на лестницу № 3 (ведущую на второй этаж в помещение бассейна), что не соответствует требованиям п. 6.2.23 СП 59.13330.2020**

**Размещение информирующих табличек, обозначающих назначение помещений не соответствуе требованиям п. 6.5.9 СП 59х13330.2020.**

Фото 43

Фото 44

Фото 45

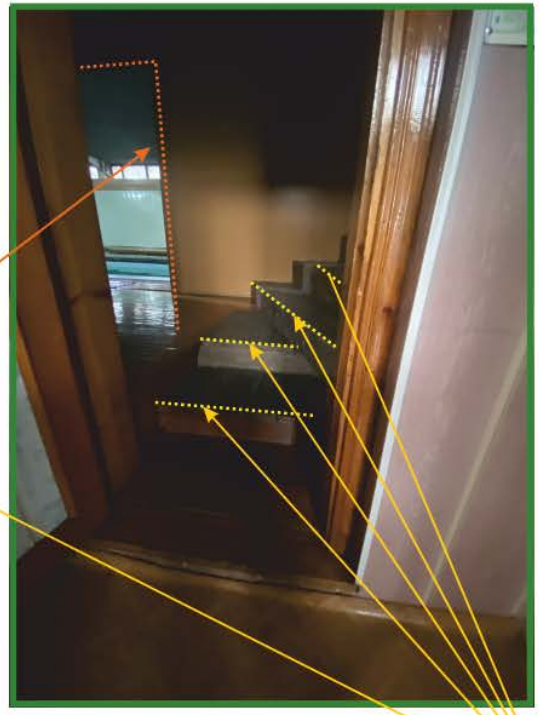

Фото 46

**Отсутствует яркая контрастная маркировка
по периметру светлых дверей ведущих в тренажерный зал, бассейн из коридоров 2 этажа
и открытого проема в стене ведущего из коридора №3 (план помещений 2 этажа) на лестницу № 2
(ведущую на первый этаж в помещение теннисного зала),
что не соответствует требованиям п. 6.2.23 СП 59.13330.2020**

**Отсутствует контрастная маркировка
каждой ступени сложной конфигурации лестницы в коридоре №12 (план 2 этажа)
и одной ступени на перепаде высот поверхностей пола
ведущей на площадку из коридора № 3 (план 2 этажа),
что не соответствует требованиям п. 6.2.8 СП 59.13330.2020.**

Фото 47

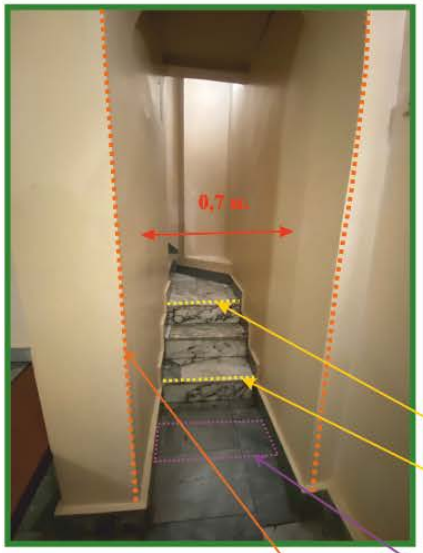


Фото 48

Фото 49

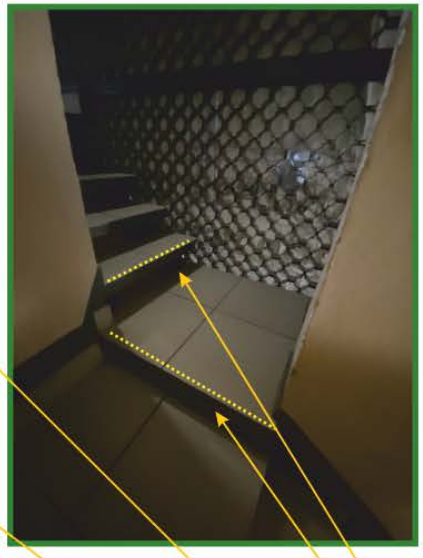

Фото 50

Фото 51

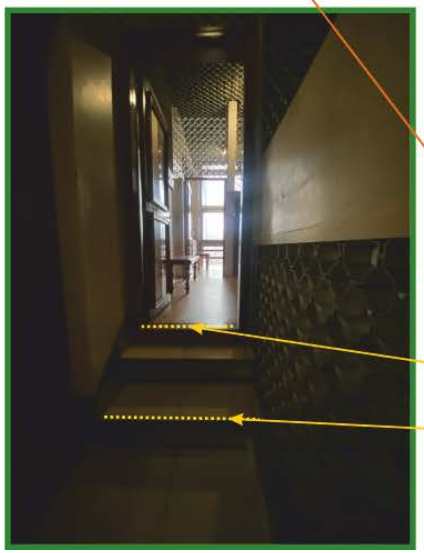

**Отсутствует предупреждающий тактильный напольный указатель "Внимание, прямо по ходу движения - лестничный марш" перед лестницей, что не отвечает требованиям п.1 табл.4 ГОСТ Р 52875-2018**

**Отсутствует яркая контрастная маркировка по периметру открытого проема в стене, что не соответствует требованиям п. 6.2.23 СП 59.13330.2020**

**Отсутствует контрастная маркировка краевых ступеней лестничных маршей и ступени на перепаде высот поверхности пола площадки между вторым и третьим маршами, что не соответствует требованиям п. 6.2.8 СП 59.13330.2020.**

Фото 52

Фото 53

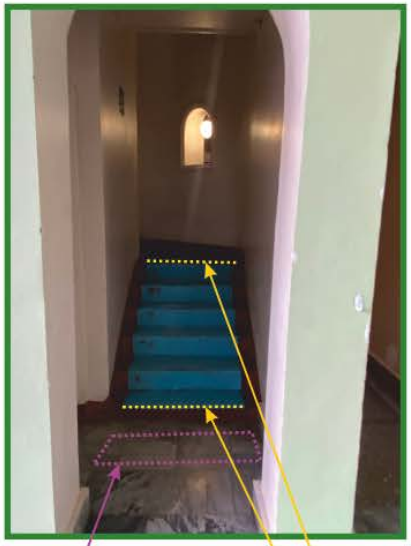

Фото 54

Фото 55

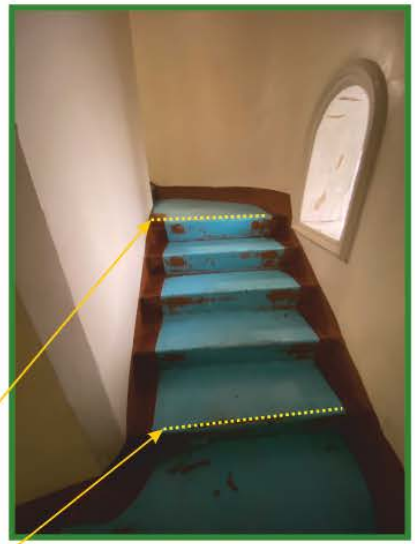

Отсутствует предупреждающий тактильный напольный указатель "Внимание, прямо по ходу движения - лестничный марш" еред лестницей, что не отвечает требованиям п.1 табл.4 ГОСТ Р 52875-2018

Отсутствует яркая контрастная маркировка по периметру открытого проема в стене, что не соответствует требованиям п. 6.2.23 СП 59.13330.2020

Отсутствует контрастная маркировка краевых ступеней лестничных маршей и ступени на перепаде высот поверхности пола площадки между вторым и третьим маршами, что не соответствует требованиям п. 6.2.8 СП 59.13330.2020.

Фото 56

Фото 57

Высота поручня и его завершающие части не отвечают нормативным требованиям, что не соответствует п. 5.1.13, п. 6.2.1 СП 59. 13330. 2020 и п. 5.3.7 ГОСТ Р 51261-2022

Фото 58

Отсутствует яркая контрастная маркировка на прозрачных полотнах дверей, что не соответствует требованиям п. 6.1.6 СП 59.13330.2020

Фото 59

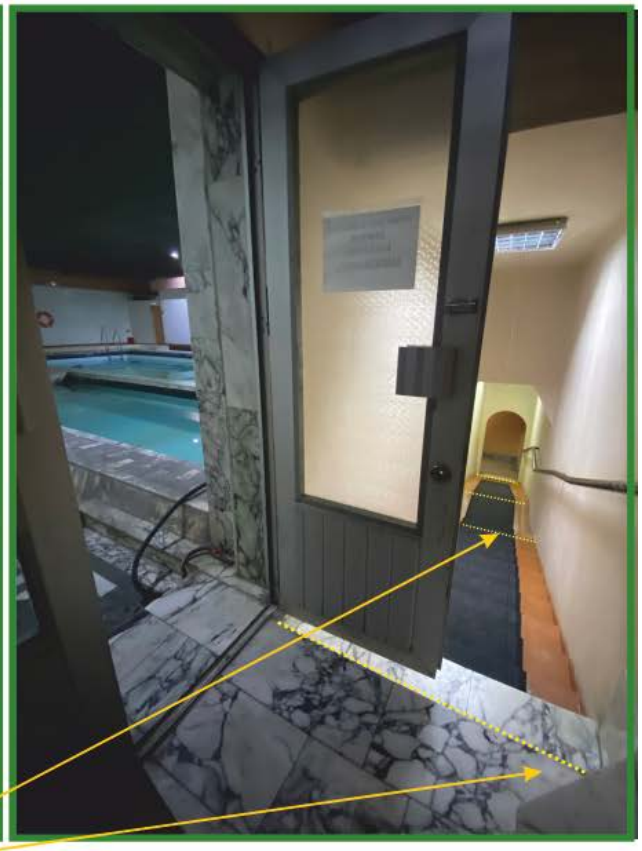

Отсутствует яркая контрастная маркировка по периметру двери ведущей в бассейн, что не соответствует требованиям п. 6.2.23 СП 59.13330.2020

Фото 60

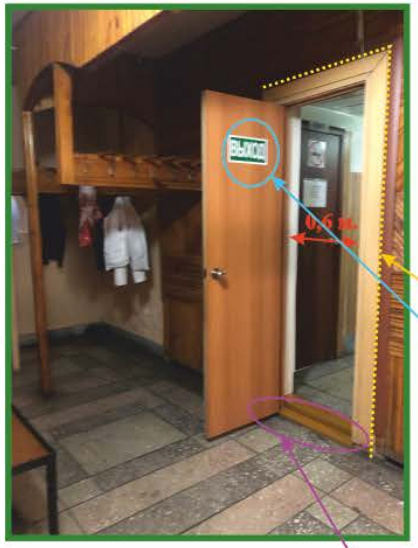


Фото 61

Фото 62

Фото 63

Фото 64

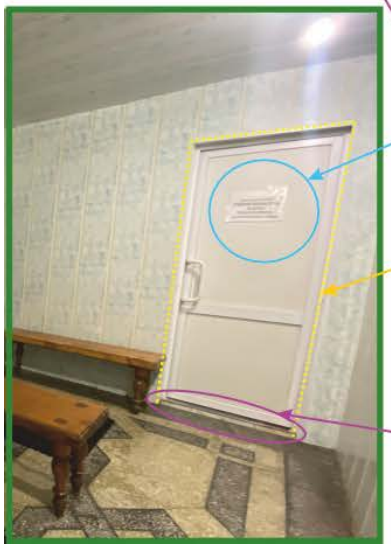

Размещение информирующих табличек, обозначающих назначение помещений не соответствуе требованиям п. 6.5.9 СП 59х13330.2020.

Отсутствует яркая контрастная маркировка по периметру дверей не обеспечивающих контрастность с окружающей средой и ведущих в помещения из коридоров 1 этажа, что не соответствует требованиям п. 6.2.23, п. 6.4.1 СП 59.13330.2020

Фото 65

Порог не соответствует требованиям п. 6.2.4 СП 59,13330.2020

Фото 66

Фото 67

Фото 68

Фото 69

Фото 70

Фото 71

Фото 72

**Отсутствует яркая контрастная маркировка на прозрачных полотнах дверей, что не соответствует требованиям п. 6.1.6 СП 59.13330.2020**

**Отсутствует яркая контрастная маркировка по периметру дверей не обеспечивающих контрастность с окружающей средой и ведущих в помещения из коридоров 1 этажа, что не соответствует требованиям п. 6.2.23, п. 6.4.1 СП 59.13330.2020**

**Размещение информирующих табличек, обозначающих назначение помещений не соответствуе требованиям п. 6.5.9 СП 59х13330.2020.**

Фото 73

Фото 74

Фото 75

Фото 76

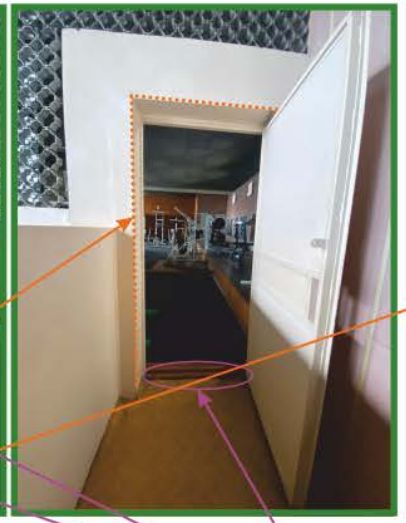

Фото 77

Фото 78

**Отсутствует яркая контрастная маркировка по периметру дверей и открытых проемов в стенах не обеспечивающих контрастность с окружающей средой и ведущих в помещения из коридоров 1 этажа, что не соответствует требованиям п. 6.2.23, п. 6.4.1 СП 59.13330.2020**

**Порог не соответствует требованиям п. 6.2.4 СП 59,13330.2020**

**Отсутствует яркая контрастная маркировка на прозрачных полотнах двери, что не соответствует требованиям п. 6.1.6 СП 59.13330.2020**

Фото 79

**На пути эвакуации имеются дефекты покрытия дорожного полотна в виде ям, ухабов, разрушений и отслоений верхнего слоя асфальта, что не отвечает требованиям п. 5.1.11 СП 59.13330.2020**

Фото 80

**Имеется перепад высот поверхностей эвакуационных путей не соответствуют требованиям п. 6.2.4 СП 59.13330.2020**

Фото 81

**Пороги не соответствуют требованиям п. 6.2.4 СП 59.13330.2020**

Фото 82

Фото 83

**Имеется перепад высот поверхностей эвакуационных путей не соответствуют требованиям п. 6.2.4 СП 59.13330.2020**

**На пути эвакуации имеются дефекты покрытия дорожного полотна в виде ям, ухабов, разрушений и отслоений верхнего слоя асфальта, что не отвечает требованиям п. 5.1.11 СП 59.13330.2020**

**Отсутствует контрастная маркировка краевых ступеней лестничных маршей эвакуационной лестницы, что не соответствует требованиям п. 6.2.8 СП 59.13330.2020.**

**Лестничный марш (крыльцо) эвакуационного выхода огорожен с обеих сторон металлическим ограждением с поручнями высотой не отвечающей нормативным требованиям Контракция поручней и завершение ограждения не соответствуют требованиям п. 5.1.12 СП 59.13330.2020и ГОСТ Р 51261-2022**

Фото 84

**Раздевалки не доступны для МГН, в том числе для инвалидов на креслах-колясках**

Фото 85

Фото 86

Фото 87

Фото 88

Фото 89

Фото 90

Фото 91

Фото 92

**Отсутствует яркая контрастная маркировка по периметру двери , что не соответствует требованиям п. 6.2.23 СП 59.13330.2020**

**Отсутствует информирующая тактильная табличка,, в том числе дублированная шрифтом Брайля обозначающая назначение помещения, что не соответствуе требованиям п. 6.5.9 СП 59.13330.2020.**

**Отсутствует контрастная маркировка краевых ступеней лестницы, что не соответствует требованиям п. 6.2.8 СП 59.13330.2020.**

**На трибуне спортивного зала отсутствуют выделенные места для зрителей инвалидов (с нарушением зрения, слуха, с задержкой умственного развития), что не отвечает требованиям п. 8.1.5 СП 59.13330.2020**

***Теннисный зал***

Фото 93

**Отсутствует яркая контрастная маркировка по периметру открытых проемов в стене, что не соответствует требованиям п. 6.2.23 СП 59.13330.2020**

Фото 94

**Отсутствует информирующая тактильная табличка,, в том числе дублированная шрифтом Брайля обозначающая назначение помещения, что не соответствуе требованиям п. 6.5.9 СП 59.13330.2020.**

Фото 95

Фото 96

Фото 97

**Отсутствует контрастная маркировка ступеней на перепаде высот поверхности пола что не соответствует требованиям п. 6.2.8 СП 59.13330.2020.**

**Отсутствует яркая контрастная маркировка по периметру двери, что не соответствует требованиям п. 6.2.23 СП 59.13330.2020**

Фото 98

**Ступени лестничного марша открытые, без подступенок, что не отвечает требованиям п. 5.1.12 СП 59.13330.2020**

**Ограждение лестничного марша не отвечает требованиям п. 5.1.12 СП 59.13330.2020**

**Отсутствует контрастная маркировка краевых ступеней лестничного марша, что не соответствует требованиям п. 6.2.8 СП 59.13330.2020.**

Фото 99

Фото 100

Фото 101

Фото 102

Фото 103

**Отсутствуют:**

- **горизонтальные поручни вдоль стен зала бассейна, на входе в помещение;**
- **специальные тактильные полосы для информации и ориентации;**
- **контрастное выделение края ванны бассейна.**

**Что не соответствует требованиям п.8.5.8- 8.510 СП 59.13330.2020**

Фото 104

Фото 105

***Гардероб***

**Гардероб не доступен для МГН, в том числе для инвалидов на креслах-колясках**

Фото 106

***Барная стойка кафе***

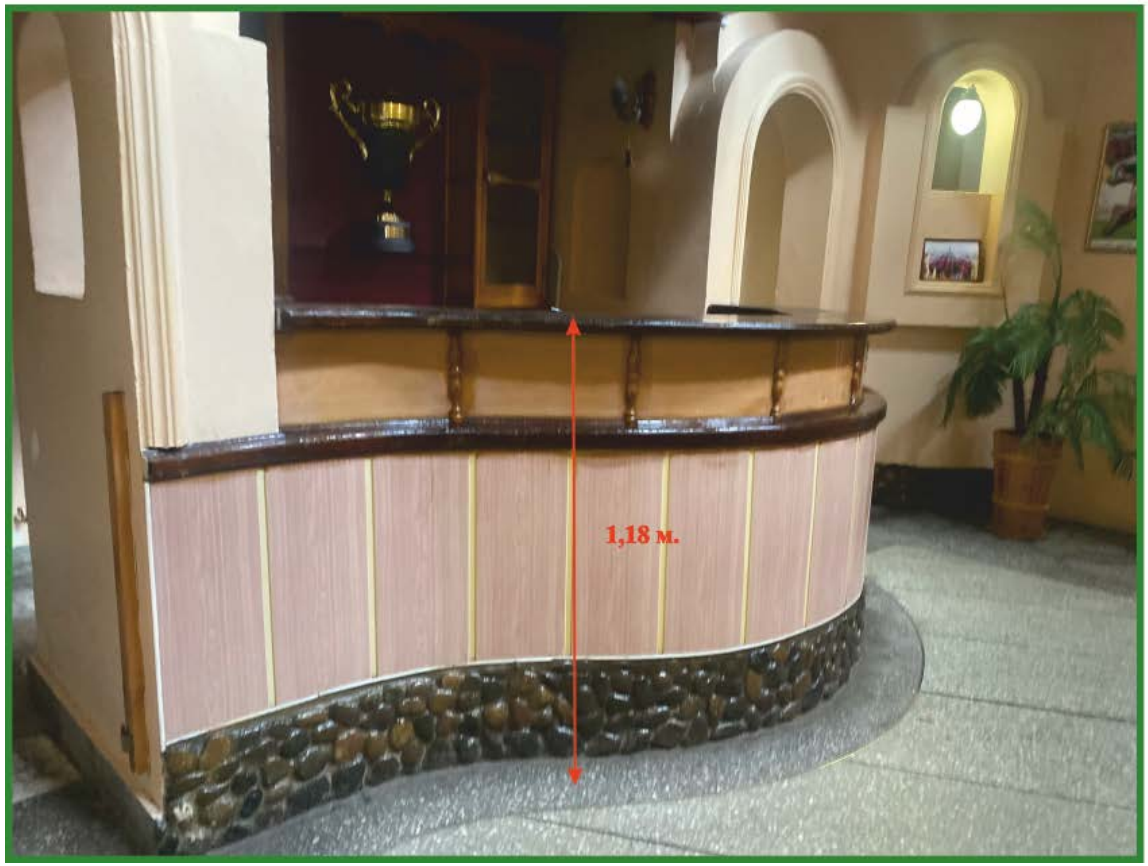


**В соответствии с требованиями п. 8.1.7 СП 59. 13330.2020 не организовано место обслуживания инвалидов на креслах колясках.**

**В соответствии с требованиями п. 8.1.10 СП 59.13330.2020 отсутствует система обеспечения разборчивости звуковой информации для инвалидов с нарушением слуха**

Фото 107

Фото 108

Фото 109

Фото 110

**Размещение информирующих табличек, обозначающих назначение помещений не соответствуе требованиям п. 6.5.9 СП 59.13330.2020.**

**Унитазы и раковины обеих санузлов не оборудованы поручнями, что не отвечает требованиям п.6.3.3 СП 59.13330.2020**

**Бачки унитазов надежно не закреплены**

**Отсутствует в обеих санузлах, место для размещения кресла-коляски рядом с унитазом что не соответствует требованиям п. 6.3.3 СП 59.13330.2020**

**Отсутствуют в санузлах кнопки вызова персонала для оказания ситуационной помощи, что не отвечает требованиям п. 6.3.6 СП 59.13330.2020**

***Санузлы не отвечают требования СП 59.13330.2020***

Фото 111

Фото 112

Фото 113

Фото 114

Фото 115

Фото 116

***Душевые не доступны для МГН и не отвечают требования СП 59.13330.2020***

Фото 117

Фото 118

Фото 119

Фото 120